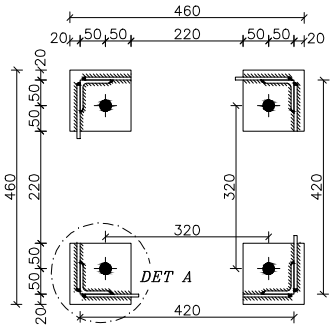

SEC "A-A"
SC:1/10

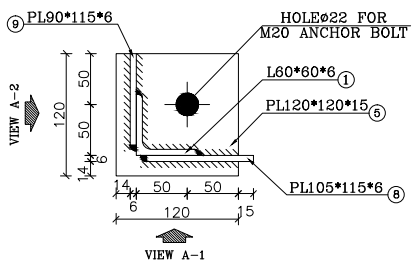

DET "A"
SC:1/5

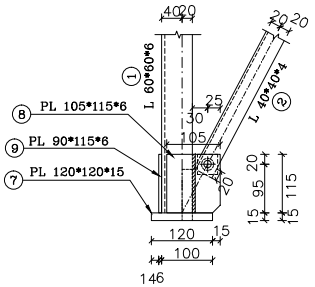

VIEW A-1
SC:1/10

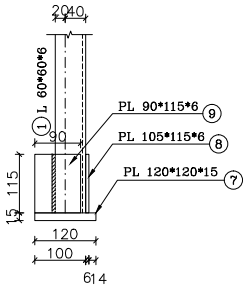

VIEW A-2
SC:1/10

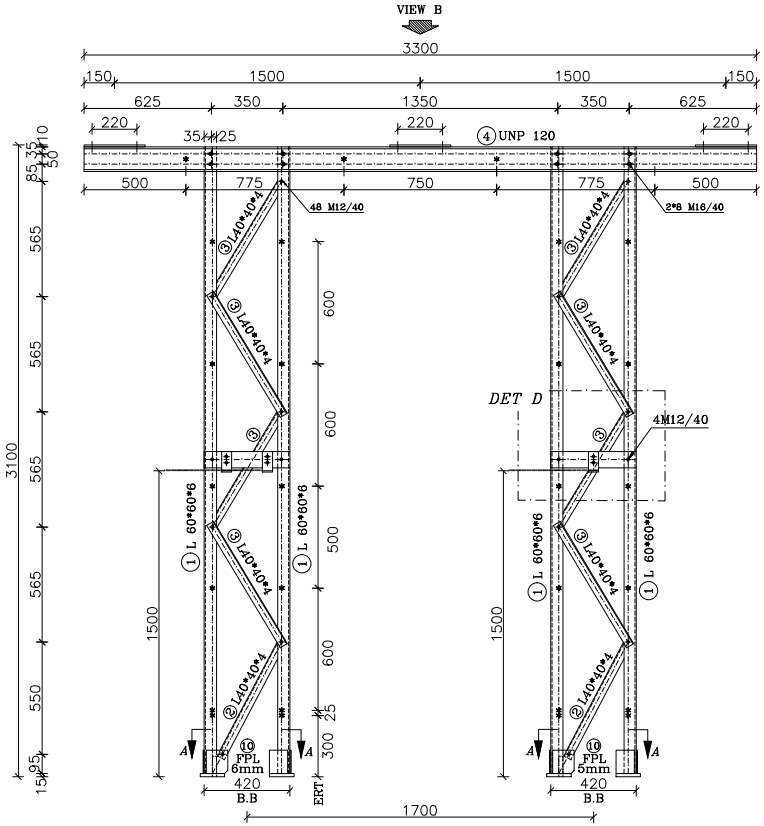

VIEW A
SC:1/25

SUPPORT 6SLA
SC:1/25

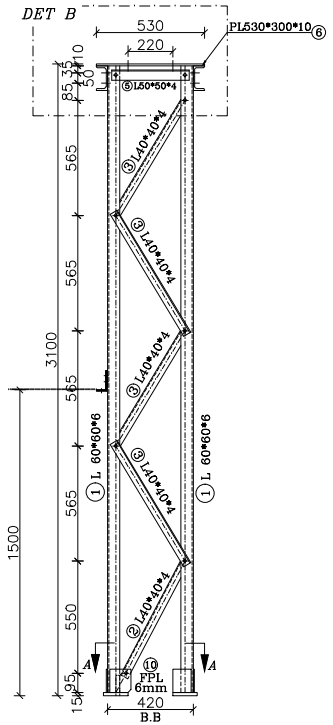

VIEW C
SC:1/25

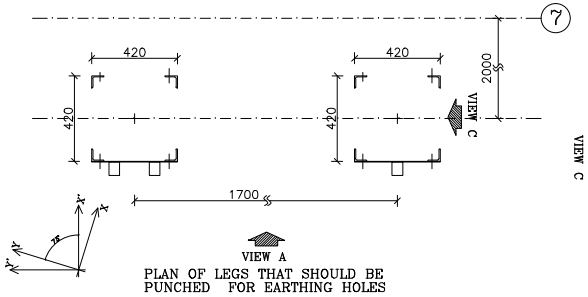

PLAN OF LEGS THAT SHOULD BE PUNCHED FOR EARTHING HOLES

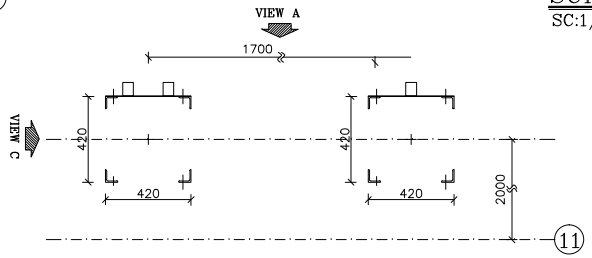

توضیحات

* جهت نصب پایه و قرارگیری صحیح به layout مراجعه شود.
۱- این مدرک طبق layout رویژن REV E می باشد.
۲- اندازه ها بر حسب میلیمتر می باشد.
۳- در زیر بیس پلیت به ضخامت ۵۰ mm گروت اجرا می شود .
۴- M قطر پیچها می باشد که بدیهی است قطر سوراخ (ø)۲ میلیمتر بزرگتر از قطر M باشد . (گرید:8.8)
۵- نبشی ها بایستی درصورت لزوم فارسی بر شوند .
۶-سازنده بایستی کلیه آهن آلات و پیچ و مهره و واشر را بر اساس آیین نامه ASTM A123,A153 گالوانیزه گرم نماید.
۷- کلیه اندازه گذاریها بایستی توسط سازنده مجددا کنترل گردد و مشکلات اجرایی احتمالی به اطلاع طراح رسانده شود .
۸- سازنده بایستی یک نمونه از سازه ها را قبل از تولید انبوه و گالوانیزه نمودن جهت بازدید آماده نماید .
۹- در کلیه مقاطع بالزنی و لبه زنی مجاز نمی باشد.
۱۰- مقاطع باید براساس جدول اشتایل باشد.
۱۱-سازه مذکور بر اساس مدرک نقشه ابعادی شماره PAP2-K-Large Plate طراحی شده است.
۱۲-اتصالات مطابق بند ۱۰-۴-۵ مبحث دهم مقررات ملی ساختمان ویرایش ۱۴۰۱ می باشد.

REV	Description.	DATE
C		
B	AS THE LET:233/310	1404.01
A	AS THE LET:13387/310	1403.12
Z	FIRST ISSUE	1403.10

	Name	Date
DRAWN	M.NOORYAN	1404.01
DESIGNED	M.NOSRATI	1404.01
CHECKED	SH.SHOJA	1404.01
APPROVED	M.DANESHPOU	1404.01

Consultant: MONIRAN

Employer: HORMOZGAN REGIONAL ELECTRIC.CO

Contractor: AZARSKSH ENERGY MOHAM SHARGH

Title: DRAWING OF EQUIPMENT STRUCTURE 6SLA

DWG NO: SIRIK/02/230/63/127

Project: ANAMIS 230/63 KV SUBSTATHON

Project No: -------

Cantract No: ------

Scale:

Size: A3

Sheet: 04

Total Sheet: 44

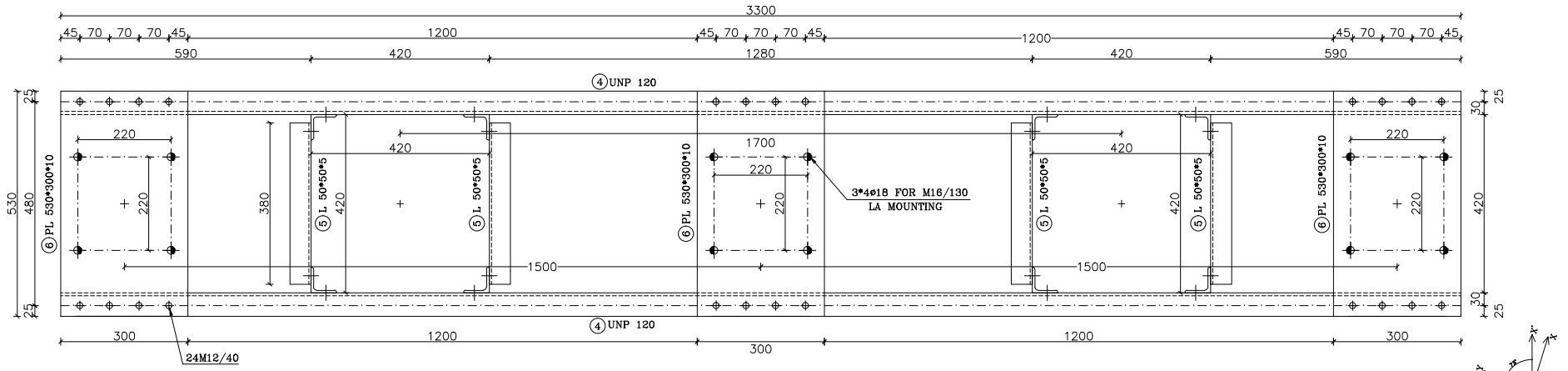

BOLT LIST STRACTURE			
SIZE	QUANTITY	SET	TOTAL
M12/40	90	8	720
M16/40	16	8	128
BOLT LIST EQUIPMENT			
M16/130	12	8	96
M12/40	3	8	24

MATERIAL LIST

POS	SIZE (mm)	Length (m)	QTY PCS	Weight(kg) kg/m	Piece	Total
1	L 60*60*6	3.075	8	5.42	16.67	133.33
2	L 40*40*4	0.662	8	2.42	1.60	12.82
3	L 40*40*4	0.699	32	2.42	1.69	54.13
4	UNP 120	3.300	2	13.40	44.22	88.44
5	L 50*50*5	0.380	4	3.77	1.43	5.730
6	PL 530*300*10	------	3	------	12.482	37.445
7	PL 120*120*15	------	8	------	1.696	13.565
8	PL 105*115*6	------	8	------	0.569	4.550
9	PL 90*115*6	------	8	------	0.487	3.900
10	FPL 40*40*6	------	8	------	0.075	0.603
11	PL 420*80*5	------	2	------	1.319	2.638
12	PL 150*50*5	------	3	------	0.294	0.883
ST-37-2(DIN 17100)		Total Weight/For Structure			358.03	
SET SITE			8			
HOT DIP GALVANIZED		Total Weight/For project			2,864.26	

این جدول فهرست مصالح و آهن آلات بوده و جنبه اجرایی ندارد و طولها می بایست مجددا" توسط سازنده کنترل شود.

VIEW "B"
SC:1/10

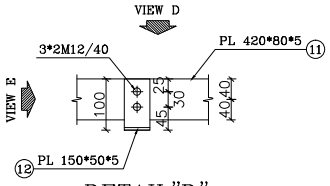

DETAIL"D"
SC:1/10

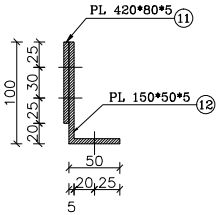

VIEW "E"
SC:1/5

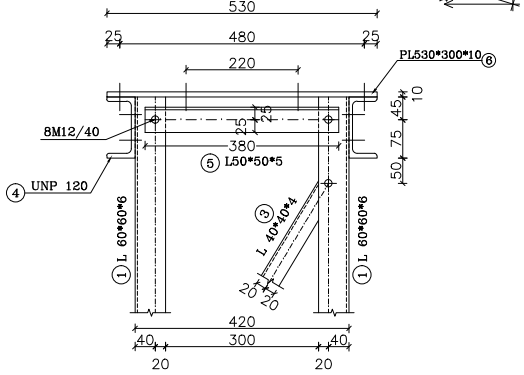

DETAIL "C"
SC:1/10

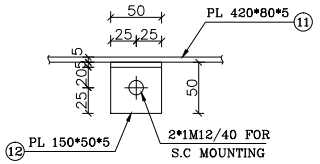

VIEW "D"
SC:1/5

1- STEEL: ST-37
2-ALL BOLTS ARE GRADE: (8.8)
3- ø 12 HOLES (○)
ø 13 HOLES (⊖)
ø 14 HOLES (⊕)
ø 15 HOLES (⊙)
ø 18 HOLES (◆)
ø 22 HOLES (◆)
ø 24 HOLES (◆)
ø 26 HOLES (◆)
ø 30 HOLES (◆)
ø 35 HOLES (◆)
MECHANISM AXES (◆)
4- EARTHING HOLES (✱)
(ALL THE HOLES ARE ø12 EXCEPT AS SHOWN)
5- FOR ALL WELDS "D"=6mm EXCEPT AS SHOWN.

توضیحات

✱ جهت نصب پایه و قرارگیری صحیح به layout مراجعه شود.
۱- این مدرک طبق layout رویژن REV E می باشد.
۲- اندازه ها بر حسب میلیمتر می باشد.
۳- در زیر بیس پلیت به ضخامت ۵۰ mm گروت اجرا می شود .
۴- M قطر پیچها می باشد که بدیهی است قطر سوراخ (ø) ۲ میلیمتر بزرگتر از قطر M باشد . (گرید:8.8)
۵- نبشی ها بایستی درصورت لزوم فارسی بر شوند .
۶-سازنده بایستی کلیه آهن آلات و پیچ و مهره و واشر را بر اساس آیین نامه ASTM A123,A153 گالوانیزه گرم نماید.
۷- کلیه اندازه گذاریها بایستی توسط سازنده مجددا کنترل گردد و مشکلات اجرایی احتمالی به اطلاع طراح رسانده شود .
۸- سازنده بایستی یک نمونه از سازه ها را قبل از تولید انبوه و گالوانیزه نمودن جهت بازدید آماده نماید .
۹- در کلیه مقاطع بالزنی و لبه زنی مجاز نمی باشد.
۱۰- مقاطع باید براساس جدول اشتایل باشد.
۱۱-سازه مذکور بر اساس مدرک نقشه ابعادی شماره PAP2-K-Large Plate طراحی شده است.
۱۲-اتصالات مطابق بند ۱۰-۴-۵ مبحث دهم مقررات ملی ساختمان ویرایش ۱۴۰۱ می باشد.

REV	Description.	DATE
C		
B	AS THE LET:233/310	1404.01
A	AS THE LET:13387/310	1403.12
Z	FIRST ISSUE	1403.10

Consultant: MONIRAN

Employer: HORMOZGAN REGIONAL ELECTRIC.CO

Contractor: AZARSKSH ENERGY MOHAM SHARGH

	Name	Date
DRAWN	M.NOORYAN	1404.01
DESIGNED	M.NOSRATI	1404.01
CHECKED	SH.SHOJA	1404.01
APPROVED	M.DANESHPOU	1404.01

Title: DRAWING OF EQUIPMENT STRUCTURE 6SLA

DWG NO: SIRIK/02/230/63/127

Project: ANAMIS 230/63 KV SUBSTATHON

Project No: -------

Cantract No: ------

Scale:

Size: A3

Sheet: 05

Total Sheet: 44

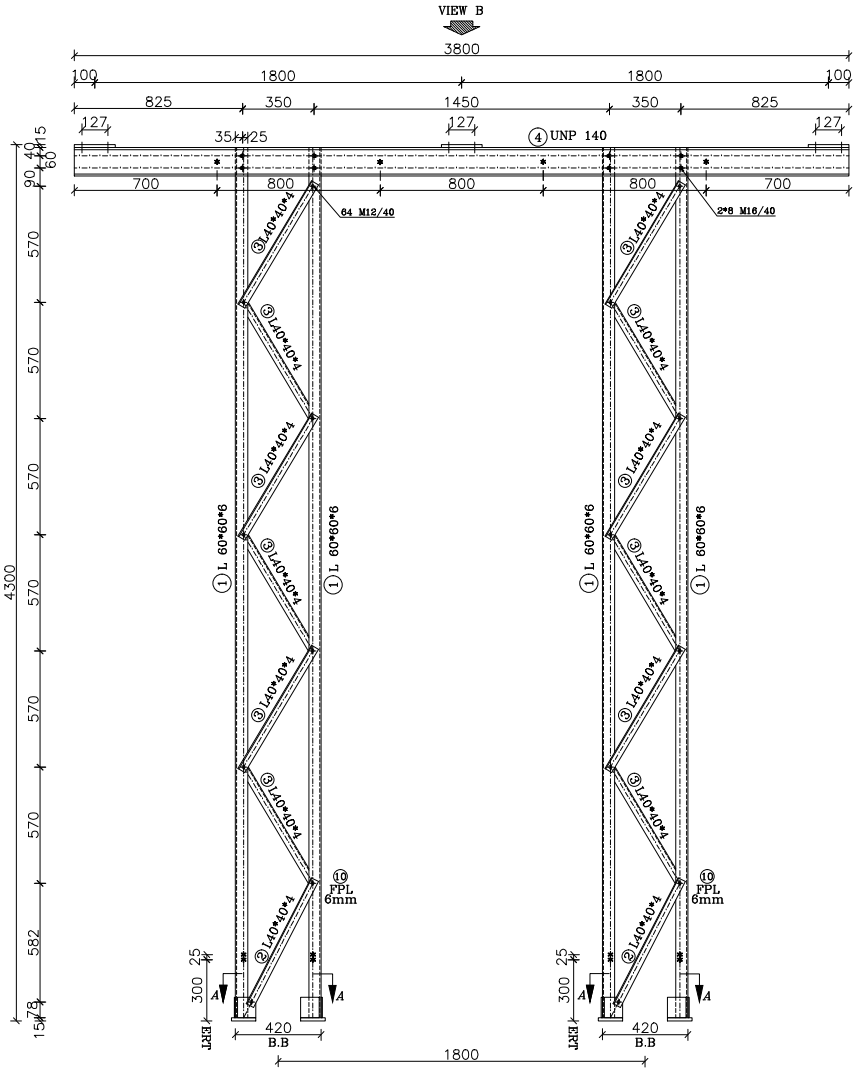

VIEW A
SC:1/25

SUPPORT 6SPI1
SC:1/25

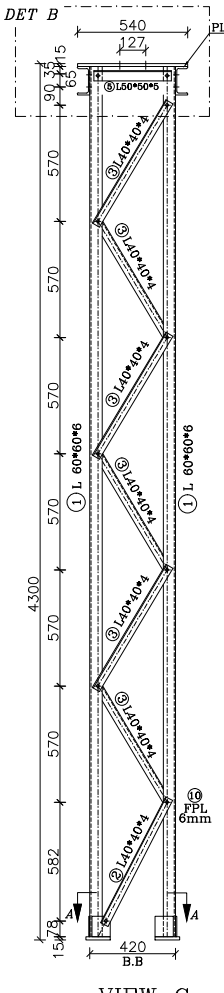

VIEW C
SC:1/25

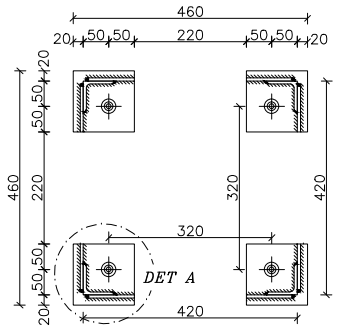

SEC "A–A"
SC:1/10

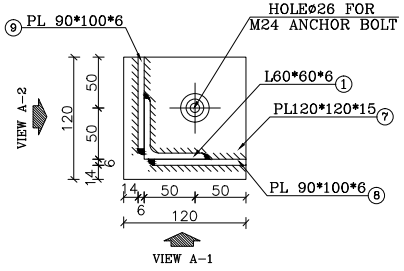

DET "A"
SC:1/5

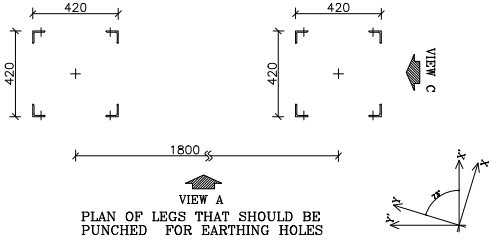

PLAN OF LEGS THAT SHOULD BE PUNCHED FOR EARTHING HOLES

توضیحات

* جهت نصب پایه و قرارگیری صحیح به layout مراجعه شود.
۱- این مدرک طبق layout رویژن REV E می باشد.
۲- اندازه ها بر حسب میلیمتر می باشد.
۳- در زیر بیس پلیت به ضخامت ۵۰ mm گروت اجرا می شود .
۴- M قطر پیچها می باشد که بدیهی است قطر سوراخ (ø)۲ میلیمتر بزرگتر از قطر M باشد . (گرید:8.8)
۵- نبشی ها بایستی درصورت لزوم فارسی بر شوند .
۶-سازنده بایستی کلیه آهن آلات و پیچ و مهره و واشر را بر اساس آیین نامه ASTM A123,A153 گالوانیزه گرم نماید.
۷- کلیه اندازه گذاریها بایستی توسط سازنده مجددا کنترل گردد و مشکلات اجرایی احتمالی به اطلاع طراح رسانده شود .
۸- سازنده بایستی یک نمونه از سازه ها را قبل از تولید انبوه و گالوانیزه نمودن جهت بازدید آماده نماید .
۹- در کلیه مقاطع بالزنی و لبه زنی مجاز نمی باشد.
۱۰- مقاطع باید براساس جدول اشتایل باشد.
۱۱-سازه مذکور بر اساس مدرک نقشه ابعادی شماره 63 KV Silicone Composite Post Insulator طراحی شده است.
۱۲-اتصالات مطابق بند ۱۰-۴-۵ مبحث دهم مقررات ملی ساختمان ویرایش ۱۴۰۱ می باشد.

REV	Description.	DATE
C		
B	AS THE LET:233/310	1404.01
A	AS THE LET:13387/310	1403.12
Z	FIRST ISSUE	1403.10

Consultant: MONIRAN

Employer: HORMOZGAN REGIONAL ELECTRIC.CO

Contractor: AZARSKSH ENERGY MOHAM SHARGH

	Name	Date
DRAWN	M.NOORYAN	1404.01
DESIGNED	M.NOSRATI	1404.01
CHECKED	SH.SHOJA	1404.01
APPROVED	M.DANESHPOU	1404.01

Title: DRAWING OF EQUIPMENT STRUCTURE 6SPI1

DWG NO: SIRIK/02/230/63/127

Project: ANAMIS 230/63 KV SUBSTATHON

Project No: -------

Cantract No: ------

Scale:

Size: A3

Sheet: 16

Total Sheet: 44

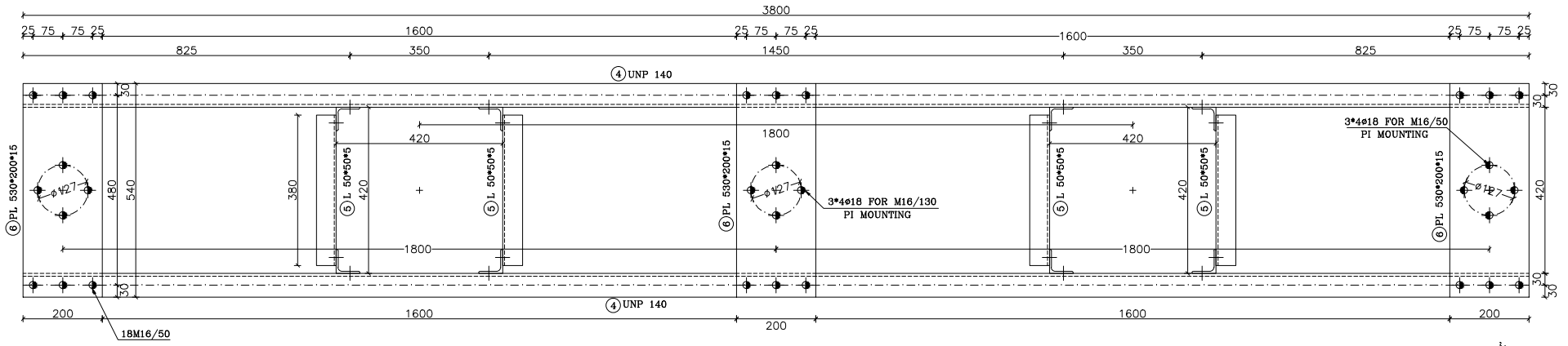

VIEW "B"
SC:1/10

BOLT LIST STRACTURE			
SIZE	QUANTITY	SET	TOTAL
M12/40	72	12	864
M16/40	16	12	192
M16/50	18	12	216
BOLT LIST EQUIPMENT			
M16/50	12	12	144

MATERIAL LIST

POS	SIZE (mm)	Length (m)	QTY PCS	Weight(kg) kg/m	Piece	Total
1	L 60*60*6	4.270	8	5.42	23.14	185.15
2	L 40*40*4	0.695	8	2.42	1.68	13.46
3	L 40*40*4	0.704	48	2.42	1.70	81.78
4	UNP 140	3.800	2	16.00	60.80	121.60
5	L 50*50*5	0.380	4	3.77	1.43	5.730
6	PL 540*200*15	------	3	-----	12.717	38.151
7	PL 120*120*15	------	8	-----	1.696	13.565
8	PL 90*100*6	------	8	-----	0.424	3.391
9	PL 90*100*6	------	8	-----	0.424	3.391
10	FPL 40*40*6	------	8	-----	0.075	0.603
ST-37-2(DIN 17100)		Total Weight/For Structure			466.81	
SET SITE		12				
HOT DIP GALVANIZED		Total Weight/For project			5,601.73	

این جدول فهرست مصالح و آهن آلات ورده و جثه اجزایی ندارد و طولهایی بایست مجدد توسط سازنده کنترل شود.

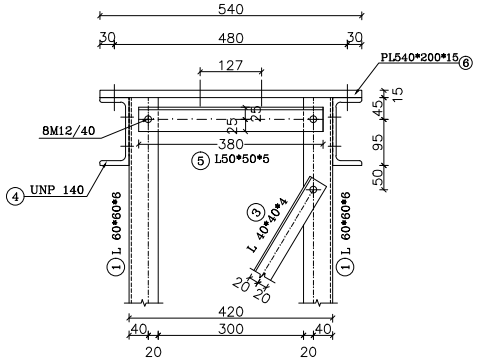

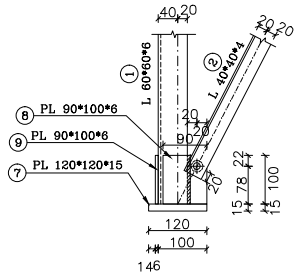

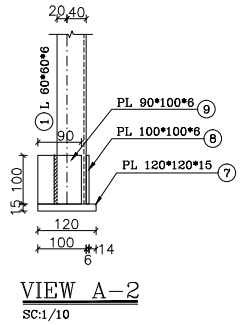

1- STEEL: ST-37
2-ALL BOLTS ARE GRADE: (8.8)
3- ø 12 HOLES (○)
ø 13 HOLES (⊖)
ø 14 HOLES (⊕)
ø 15 HOLES (⊙)
ø 18 HOLES (◉)
ø 22 HOLES (◉)
ø 24 HOLES (◉)
ø 26 HOLES (◉)
ø 30 HOLES (◉)
ø 35 HOLES (◉)
MECHANISM AXES (◉)
4- EARTHING HOLES (✱)
(ALL THE HOLES ARE ø12 EXCEPT AS SHOWN)
5- FOR ALL WELDS "D"=6mm EXCEPT AS SHOWN.

توضیحات

✱ جهت نصب پایه و قرارگیری صحیح به layout مراجعه شود.
۱- این مدرک طبق layout رویژن REV E می باشد.
۲- اندازه ها بر حسب میلیمتر می باشد.
۳- در زیر بیس پلیت به ضخامت ۵۰ mm گروت اجرا می شود .
۴- M قطر پیچها می باشد که بدیهی است قطر سوراخ (ø)۲ میلیمتر بزرگتر از قطر M باشد . (گرید:8.8)
۵- نبشی ها بایستی درصورت لزوم فارسی بر شوند .
۶-سازنده بایستی کلیه آهن آلات و پیچ و مهره و واشر را بر اساس آیین نامه ASTM A123,A153 گالوانیزه گرم نماید.
۷- کلیه اندازه گذاریها بایستی توسط سازنده مجددا کنترل گردد و مشکلات اجرایی احتمالی به اطلاع طراح رسانده شود .
۸- سازنده بایستی یک نمونه از سازه ها را قبل از تولید انبوه و گالوانیزه نمودن جهت بازدید آماده نماید .
۹- در کلیه مقاطع بالزنی و لبه زنی مجاز نمی باشد.
۱۰- مقاطع باید براساس جدول اشتایل باشد.
۱۱-سازه مذکور بر اساس مدرک نقشه ابعادی شماره 63 KV Silicone Composite Post Insulator طراحی شده است.
۱۲-اتصالات مطابق بند ۱۰-۴-۵ مبحث دهم مقررات ملی ساختمان ویرایش ۱۴۰۱ می باشد.

REV	Description.	DATE
C		
B	AS THE LET:233/310	1404.01
A	AS THE LET:13387/310	1403.12
Z	FIRST ISSUE	1403.10

Consultant: MONIRAN
Employer: HORMOZGAN REGIONAL ELECTRIC.CO
Contractor: AZARSKSH ENERGY MOHAM SHARGH

	Name	Date
DRAWN	M.NOORYAN	1404.01
DESIGNED	M.NOSRATI	1404.01
CHECKED	SH.SHOJA	1404.01
APPROVED	M.DANESHPOU	1404.01

Title: DRAWING OF EQUIPMENT STRUCTURE 6SPI1
DWG NO: SIRIK/02/230/63/127

Project: ANAMIS 230/63 KV SUBSTATHON
Project No: -------
Cantract No: ------

Scale:
Size: A3
Sheet: 17
Total Sheet: 44

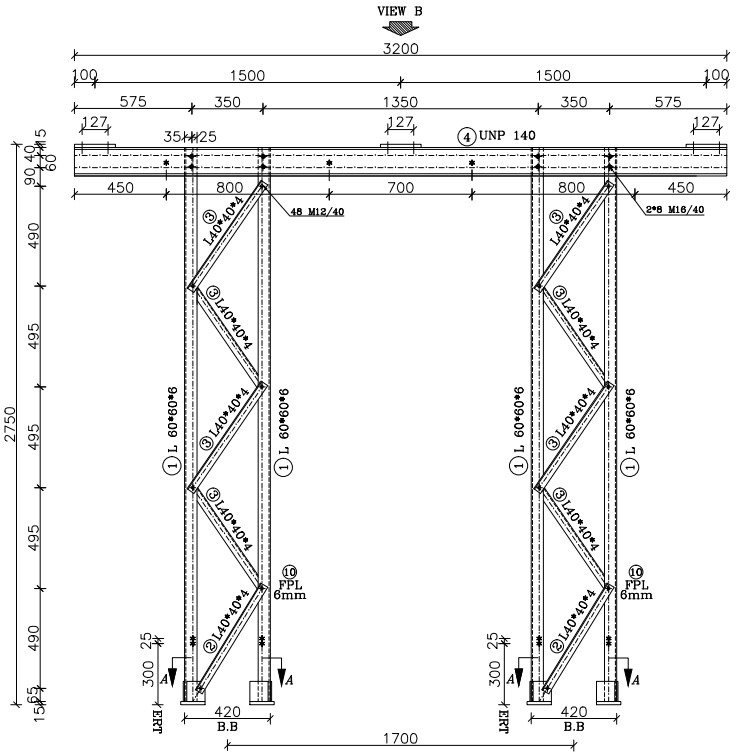

VIEW A
SC:1/25

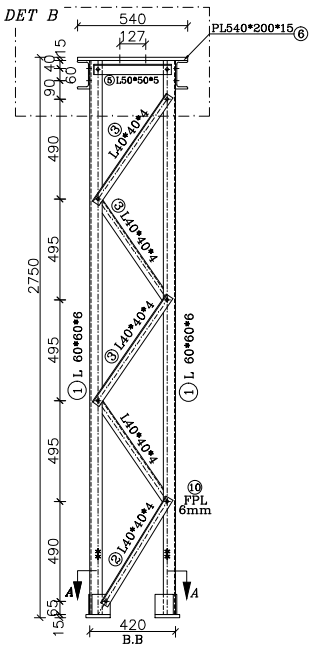

VIEW C
SC:1/25

SUPPORT 6SPI2
SC:1/25

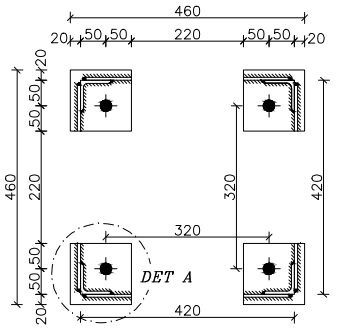

SEC "A–A"
SC:1/10

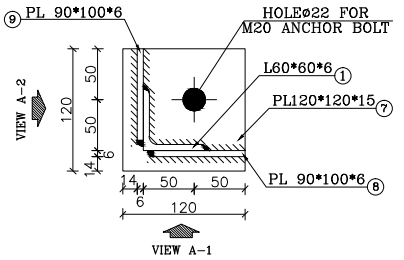

DET "A"
SC:1/5

1- STEEL: ST-37
2-ALL BOLTS ARE GRADE: (8.8)
3- ⌀ 12 HOLES (○)
⌀ 13 HOLES (⊖)
⌀ 14 HOLES (⊕)
⌀ 15 HOLES (⊖)
⌀ 18 HOLES (◆)
⌀ 22 HOLES (◆)
⌀ 24 HOLES (◆)
⌀ 26 HOLES (◉)
⌀ 30 HOLES (◆)
⌀ 35 HOLES (◆)
MECHANISM AXES (◆)
4- EARTHING HOLES (✱)
(ALL THE HOLES ARE ⌀12 EXCEPT AS SHOWN)
5- FOR ALL WELDS "D"=6mm EXECEPT AS SHOWN.

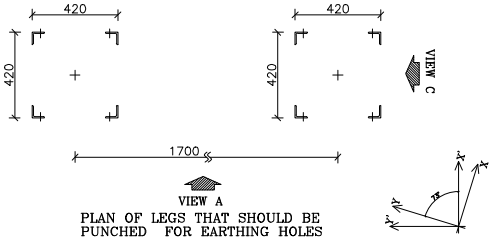

PLAN OF LEGS THAT SHOULD BE PUNCHED FOR EARTHING HOLES

توضیحات

* جهت نصب پایه و قرارگیری صحیح به layout مراجعه شود.
۱- این مدرک طبق layout رویژن REV E می باشد.
۲- اندازه ها بر حسب میلیمتر می باشد.
۳- در زیر بیس پلیت به ضخامت ۵۰ mm گروت اجرا می شود .
۴- M قطر پیچها می باشد که بدیهی است قطر سوراخ (⌀)۲ میلیمتر بزرگتر از قطر M باشد . (گرید:8.8)
۵- نبشی ها بایستی درصورت لزوم فارسی بر شوند .
۶-سازنده بایستی کلیه آهن آلات و پیچ و مهره و واشر را بر اساس آیین نامه ASTM A123,A153 گالوانیزه گرم نماید.
۷- کلیه اندازه گذاریها بایستی توسط سازنده مجددا کنترل گردد و مشکلات اجرایی احتمالی به اطلاع طراح رسانده شود .
۸- سازنده بایستی یک نمونه از سازه ها را قبل از تولید انبوه و گالوانیزه نمودن جهت بازدید آماده نماید .
۹- در کلیه مقاطع بالزنی و لبه زنی مجاز نمی باشد.
۱۰- مقاطع باید براساس جدول اشتایل باشد.
۱۱-سازه مذکور بر اساس مدرک نقشه ابعادی شماره 63 KV Silicone Composite Post Insulator طراحی شده است.
۱۲-اتصالات مطابق بند ۱۰-۴-۵ مبحث دهم مقررات ملی ساختمان ویرایش ۱۴۰۱ می باشد.

REV	Description.	DATE
C		
B	AS THE LET:233/310	1404.01
A	AS THE LET:13387/310	1403.12
Z	FIRST ISSUE	1403.10

	Name	Date
DRAWN	M.NOORYAN	1404.01
DESIGNED	M.NOSRATI	1404.01
CHECKED	SH.SHOJA	1404.01
APPROVED	M.DANESHPOU	1404.01

Consultant: MONIRAN
Employer: HORMOZGAN REGIONAL ELECTRIC.CO
Contractor: AZARSKSH ENERGY MOHAM SHARGH

Title: DRAWING OF EQUIPMENT STRUCTURE 6SPI2
DWG NO: SIRIK/02/230/63/127

Project: ANAMIS 230/63 KV SUBSTATHON
Project No: -------
Cantract No: ------

Scale:
Size: A3
Sheet: 18
Total Sheet: 44

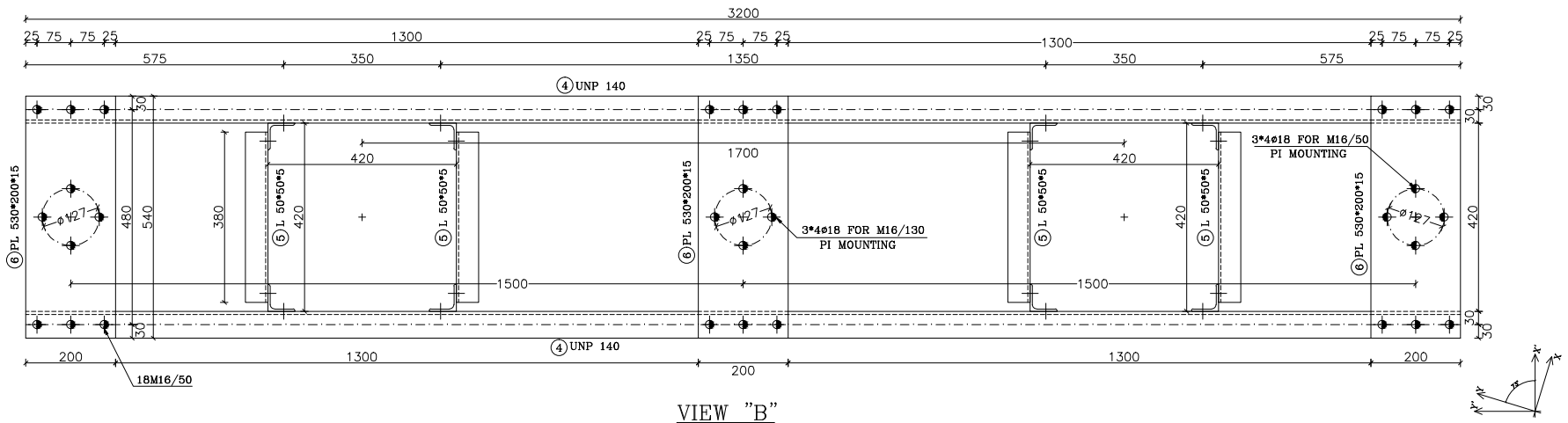

VIEW "B"
SC:1/10

BOLT LIST STRACTURE			
SIZE	QUANTITY	SET	TOTAL
M12/40	56	5	280
M16/40	16	5	80
M16/50	18	5	90
BOLT LIST EQUIPMENT			
M16/50	12	5	60

MATERIAL LIST

POS	SIZE (mm)	Length (m)	QTY PCS	Weight(kg) kg/m	Piece	Total
1	L 60*60*6	2.720	8	5.42	14.74	117.94
2	L 40*40*4	0.614	8	2.42	1.49	11.89
3	L 40*40*4	0.641	32	2.42	1.55	49.64
4	UNP 140	3.200	2	16.00	51.20	102.40
5	L 50*50*5	0.380	4	3.77	1.43	5.730
6	PL 540*200*15	------	3	------	12.717	38.151
7	PL 120*120*15	------	8	------	1.696	13.565
8	PL 90*100*6	------	8	------	0.424	3.391
9	PL 90*100*6	------	8	------	0.424	3.391
10	FPL 40*40*6	------	8	------	0.075	0.603
ST-37-2(DIN 17100)		Total Weight/For Structure			346.70	
SET SITE		5				
HOT DIP GALVANIZED		Total Weight/For project			1,733.48	

این جدول فهرست مصالح و آهن آلات ورده و جثه اجزایی ندارد و طولهامی بایست «جدا» توسط سازنده کنترل شود.

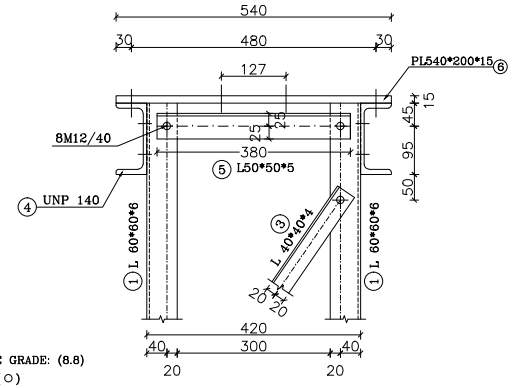

DETAIL "C"
SC:1/10

1- STEEL: ST-37
2-ALL BOLTS ARE GRADE: (8.8)
3- ø 12 HOLES (○)
ø 13 HOLES (⊖)
ø 14 HOLES (⊕)
ø 15 HOLES (⊙)
ø 18 HOLES (◆)
ø 22 HOLES (◆)
ø 24 HOLES (◆)
ø 26 HOLES (◆)
ø 30 HOLES (◆)
ø 35 HOLES (◆)
MECHANISM AXES (◆)
4- EARTHING HOLES (✱)
(ALL THE HOLES ARE ø12 EXCEPT AS SHOWN)
5- FOR ALL WELDS "D"=6mm EXCECPT AS SHOWN.

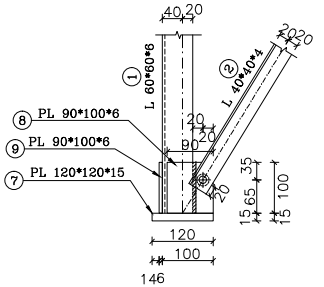

VIEW A–1
SC:1/10

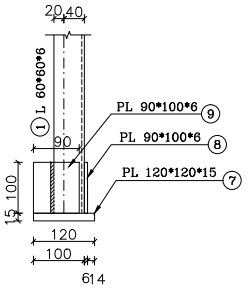

VIEW A–2
SC:1/10

توضیحات

* جهت نصب پایه و قرارگیری صحیح به layout مراجعه شود.
۱- این مدرک طبق layout رویژن REV E می باشد.
۲- اندازه ها بر حسب میلیمتر می باشد.
۳- در زیر بیس پلیت به ضخامت ۵۰ mm گروت اجرا می شود .
۴- M قطر پیچها می باشد که بدیهی است قطر سوراخ (ø)۲ میلیمتر بزرگتر از قطر M باشد . (گرید:8.8)
۵- نبشی ها بایستی درصورت لزوم فارسی بر شوند .
۶-سازنده بایستی کلیه آهن آلات و پیچ و مهره و واشر را بر اساس آیین نامه ASTM A123,A153 گالوانیزه گرم نماید.
۷- کلیه اندازه گذاریها بایستی توسط سازنده مجددا کنترل گردد و مشکلات اجرایی احتمالی به اطلاع طراح رسانده شود .
۸- سازنده بایستی یک نمونه از سازه ها را قبل از تولید انبوه و گالوانیزه نمودن جهت بازدید آماده نماید .
۹- در کلیه مقاطع بالزنی و لبه زنی مجاز نمی باشد.
۱۰- مقاطع باید براساس جدول اشتایل باشد.
۱۱-سازه مذکور بر اساس مدرک نقشه ابعادی شماره 63 KV Silicone Composite Post Insulator طراحی شده است.
۱۲-اتصالات مطابق بند ۱۰-۴-۵ مبحث دهم مقررات ملی ساختمان ویرایش ۱۴۰۱ می باشد.

REV	Description.	DATE
C		
B	AS THE LET:233/310	1404.01
A	AS THE LET:13387/310	1403.12
Z	FIRST ISSUE	1403.10

Consultant: MONIRAN
Employer: HORMOZGAN REGIONAL ELECTRIC.CO
Contractor: AZARSKSH ENERGY MOHAM SHARGH

	Name	Date
DRAWN	M.NOORYAN	1404.01
DESIGNED	M.NOSRATI	1404.01
CHECKED	SH.SHOJA	1404.01
APPROVED	M.DANESHPOU	1404.01

Title: DRAWING OF EQUIPMENT STRUCTURE 6SPI2
DWG NO: SIRIK/02/230/63/127
Project: ANAMIS 230/63 KV SUBSTATHON
Project No: -------
Cantract No: ------
Scale:
Size: A3
Sheet: 19
Total Sheet: 44

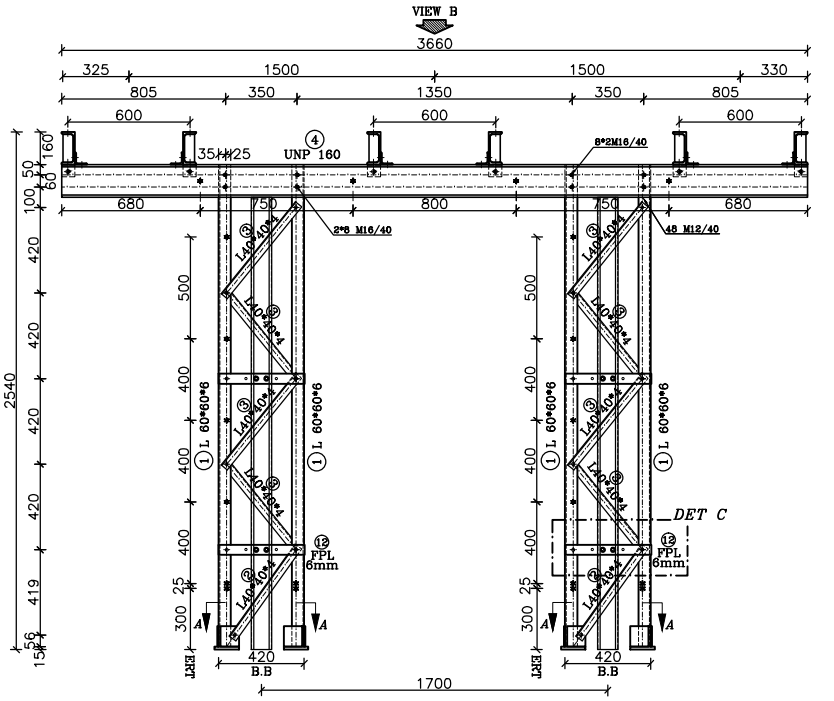

VIEW A
SC:1/25

SUPPORT 6SCT1
SC:1/25

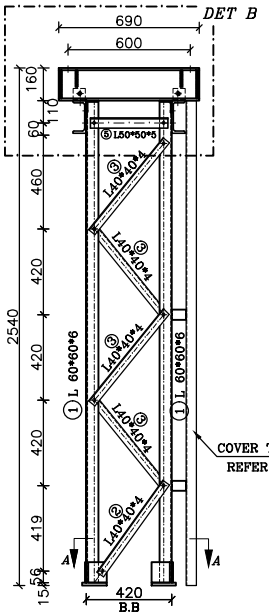

VIEW C
SC:1/25

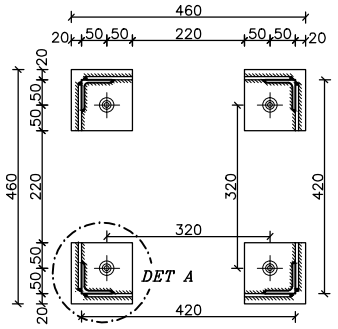

SEC "A–A"
SC:1/10

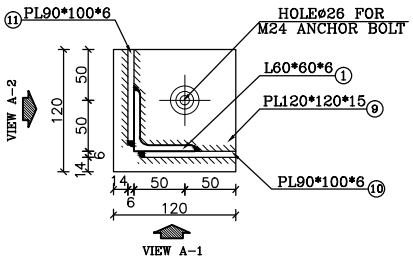

DET "A"
SC:1/5

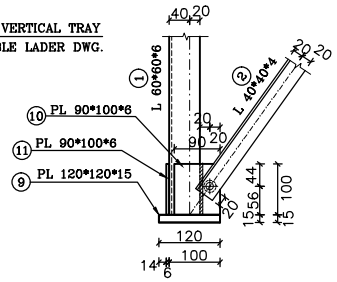

VIEW A-1
SC:1/10

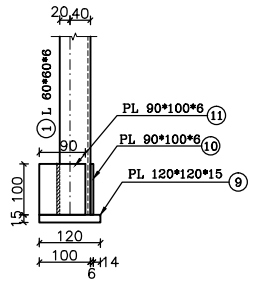

VIEW A-2
SC:1/10

1- STEEL: ST-37
2-ALL BOLTS ARE GRADE: (6.8)
3- ø 12 HOLES (○)
ø 13 HOLES (⊖)
ø 14 HOLES (⊕)
ø 15 HOLES (⊙)
ø 18 HOLES (◈)
ø 22 HOLES (◆)
ø 24 HOLES (◈)
ø 26 HOLES (◈)
ø 30 HOLES (◆)
ø 35 HOLES (◆)
MECHANISM AXES (◆)
4- EARTHING HOLES (✱)
(ALL THE HOLES ARE ø12 EXCEPT AS SHOWN)
5- FOR ALL WELDS "D"=6mm EXECEPT AS SHOWN.

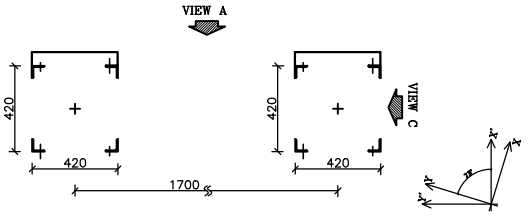

PLAN OF LEGS THAT SHOULD BE PUNCHED FOR EARTHING HOLES

توضیحات

✱جهت نصب پایه و قرارگیری صحیح به layout مراجعه شود.
۱- این مدرک طبق layout رویژن REV E می باشد.
۲- اندازه ها بر حسب میلیمتر می باشد.
۳- در زیر بیس پلیت به ضخامت ۵۰ mm گروت اجرا می شود .
۴- M قطر پیچها می باشد که بدیهی است قطر سوراخ(ø)۲ میلیمتر بزرگتر از قطر M باشد . (گرید:6.8)
۵- نبشی ها بایستی درصورت لزوم فارسی بر شوند .
۶-سازنده بایستی کلیه آهن آلات و پیچ و مهره و واشر را بر اساس آیین نامه ASTM A123,A153 گالوانیزه گرم نماید.
۷- کلیه اندازه گذاریها بایستی توسط سازنده مجددا کنترل گردد و مشکلات اجرایی احتمالی به اطلاع طراح رسانده شود .
۸- سازنده بایستی یک نمونه از سازه ها را قبل از تولید انبوه و گالوانیزه نمودن جهت بازدید آماده نماید .
۹- در کلیه مقاطع بالزنی و لبه زنی مجاز نمی باشد.
۱۰- مقاطع باید براساس جدول اشتایل باشد.
۱۱-سازه مذکور بر اساس مدرک نقشه ابعادی شماره D43963868/F طراحی شده است.
۱۲-اتصالات مطابق بند ۱۰-۴-۵ مبحث دهم مقررات ملی ساختمان ویرایش ۱۴۰۱ می باشد.
✱✱نصب داکت فلزی دربوش دار بر روی استراکچر تجهیزات CT و CVT لحاظ گردد.

REV	Description.	DATE
C		
B	AS THE LET:233/310	1404.01
A	AS THE LET:13387/310	1403.12
Z	FIRST ISSUE	1403.10

Consultant: MONIRAN

Employer: HORMOZGAN REGIONAL ELECTRIC.CO

Contractor: AZARSKSH ENERGY MOHAM SHARGH

	Name	Date
DRAWN	M.NOORYAN	1404.01
DESIGNED	M.NOSRATI	1404.01
CHECKED	SH.SHOJA	1404.01
APPROVED	M.DANESHPOU	1404.01

Title: DRAWING OF EQUIPMENT STRUCTURE 6SCT1(COUPLER)

DWG NO: SIRIK/02/230/63/127

Project: ANAMIS 230/63 KV SUBSTATHON

Project No: -------

Cantract No: ------

Scale:

Size: A3

Sheet: 06

Total Sheet: 44

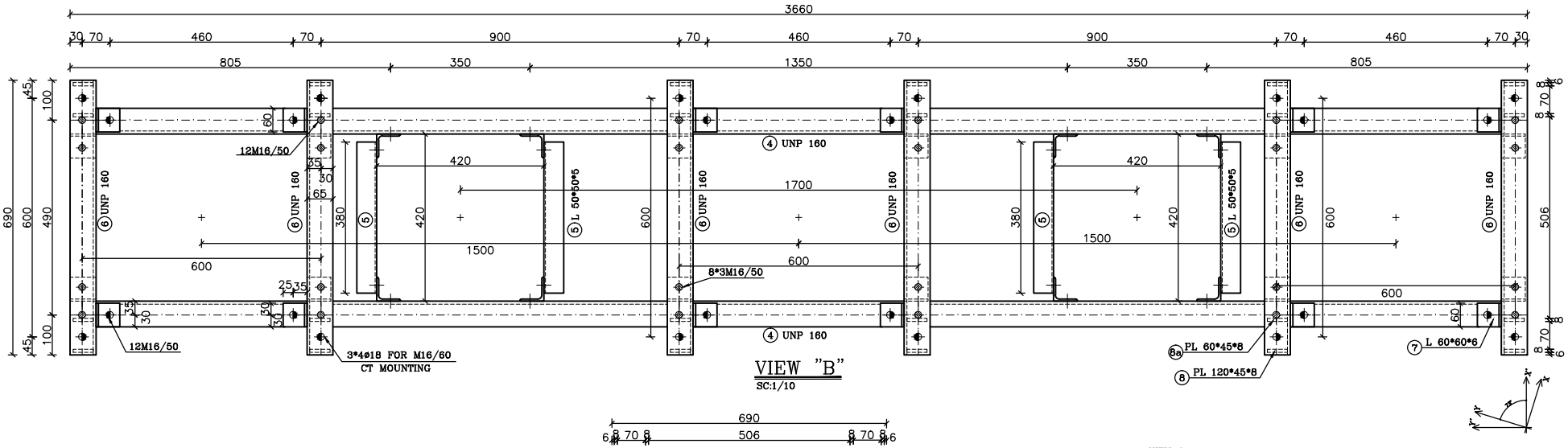

VIEW "B"
SC:1/10

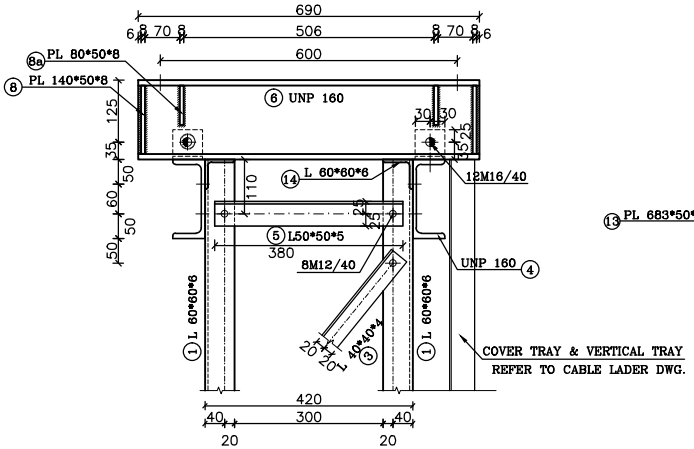

DETAIL "B"
SC:1/10

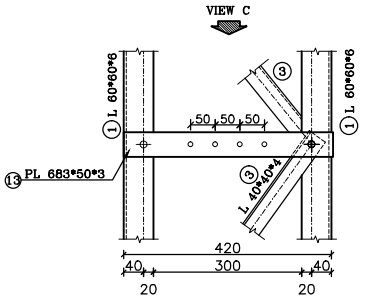

DETAIL "C"
SC:1/10

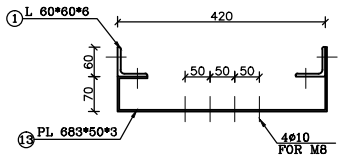

VIEW "C"
SC:1/10

MATERIAL LIST

POS	SIZE (mm)	Length (m)	QTY PCS	Weight(kg) kg/m	Piece	Total
1	L 60*60*6	2.365	8	5.42	12.82	102.55
2	L 40*40*4	0.555	8	2.42	1.34	10.74
3	L 40*40*4	0.578	32	2.42	1.40	44.76
4	UNP 160	3.660	2	18.80	68.81	137.62
5	L 50*50*5	0.380	4	3.77	1.43	5.730
6	UNP 160	0.690	6	18.80	12.97	77.83
7	L 60*60*6	0.060	12	5.42	0.33	3.90
8	PL 140*50*8	------	12	-------	0.440	5.275
8a	PL 80*50*8	------	12	-------	0.251	3.014
9	PL 120*120*15	------	8	-------	1.696	13.565
10	PL 90*100*6	------	8	-------	0.424	3.391
11	PL 90*100*6	------	8	-------	0.424	3.391
12	FPL 40*40*6	------	8	-------	0.075	0.603
13	PL 683*50*3	------	4	-------	0.804	3.217
14	L 60*60*6	0.060	12	5.42	0.33	3.90
ST-37-2(DIN 17100)		Total Weight/For Structure			419.49	
SET SITE		1				
HOT DIP GALVANIZED		Total Weight/For project			419.49	

این جدول فهرست مصالح و آهن آلات بوده و جنبه اجرایی ندارد و طولها می بایست مجدداً توسط سازنده کنترل شود.

BOLT LIST STRACTURE			
SIZE	QUANTITY	SET	TOTAL
M12/40	60	1	60
M16/40	28	1	28
M16/50	48	1	48
BOLT LIST EQUIPMENT			
M16/60	12	1	12

توضیحات

* جهت نصب پایه و قرارگیری صحیح به layout مراجعه شود.
۱- این مدرک طبق layout رویژن REV E می باشد.
۲- اندازه ها بر حسب میلیمتر می باشد.
۳- در زیر بیس پلیت به ضخامت ۵۰ mm گروت اجرا می شود .
۴- M قطر پیچها می باشد که بدیهی است قطر سوراخ(ø)۲ میلیمتر بزرگتر از قطر M باشد . (گرید:8.8)
۵- نبشی ها بایستی درصورت لزوم فارسی بر شوند .
۶-سازنده بایستی کلیه آهن آلات و پیچ و مهره و واشر را بر اساس آیین نامه ASTM A123,A153 گالوانیزه گرم نماید.
۷- کلیه اندازه گذاریها بایستی توسط سازنده مجددا کنترل گردد و مشکلات اجرایی احتمالی به اطلاع طراح رسانده شود .
۸- سازنده بایستی یک نمونه از سازه ها را قبل از تولید انبوه و گالوانیزه نمودن جهت بازدید آماده نماید .
۹- در کلیه مقاطع بالزنی و لبه زنی مجاز نمی باشد.
۱۰- مقاطع باید براساس جدول اشتایل باشد.
۱۱-سازه مذکور بر اساس مدرک نقشه ابعادی شماره D43963868/F طراحی شده است.
۱۲-اتصالات مطابق بند ۱۰-۴-۵ مبحث دهم مقررات ملی ساختمان ویرایش ۱۴۰۱ می باشد.
**نصب داکت فلزی درپوش دار بر روی استراکچر تجهیزات CT و CVT لحاظ گردد.

REV	Description.	DATE
C		
B	AS THE LET:233/310	1404.01
A	AS THE LET:13387/310	1403.12
Z	FIRST ISSUE	1403.10

Consultant: MONIRAN

Employer: HORMOZGAN REGIONAL ELECTRIC.CO

Contractor: AZARSKSH ENERGY MOHAM SHARGH

	Name	Date
DRAWN	M.NOORYAN	1404.01
DESIGNED	M.NOSRATI	1404.01
CHECKED	SH.SHOJA	1404.01
APPROVED	M.DANESHPOU	1404.01

Title: DRAWING OF EQUIPMENT STRUCTURE 6SCT1(COUPLER)

DWG NO: SIRIK/02/230/63/127

Project: ANAMIS 230/63 KV SUBSTATIION

Project No: -------

Cantract No: ------

Scale:

Size: A3

Sheet: 07

Total Sheet: 44

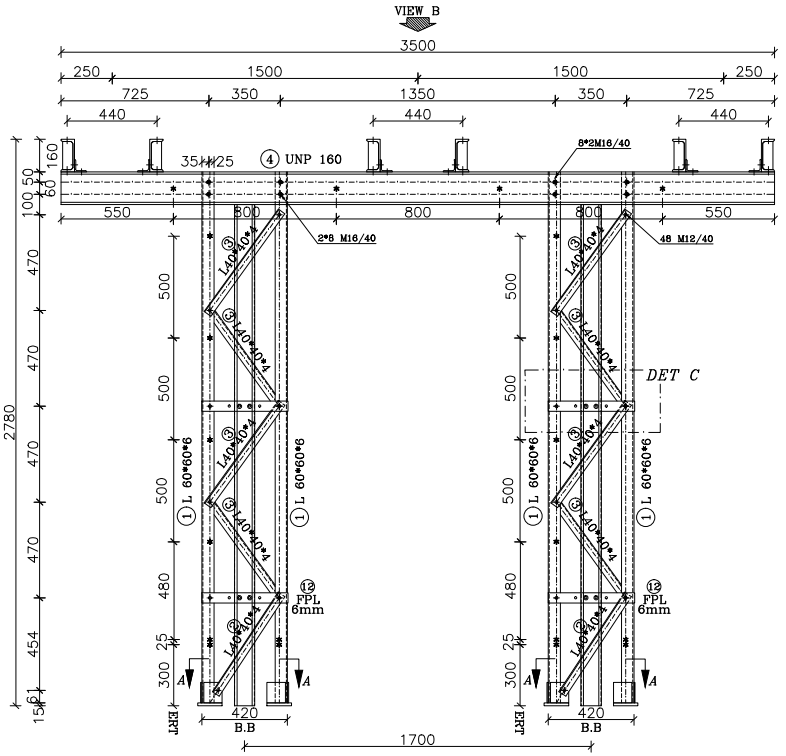

VIEW A
SC:1/25

SUPPORT 6SCT2
SC:1/25

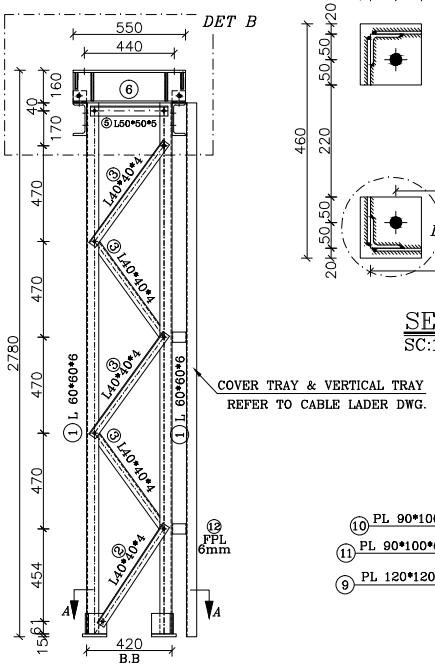

VIEW C
SC:1/25

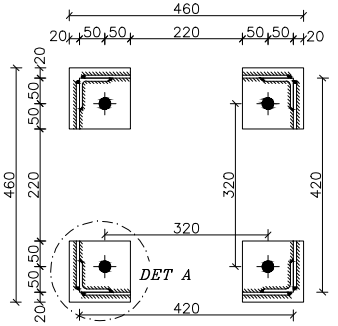

SEC "A–A"
SC:1/10

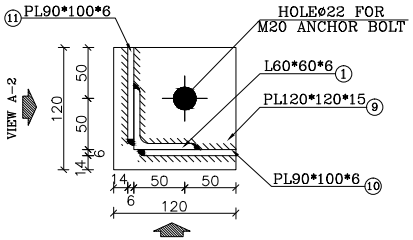

DET "A"
SC:1/5

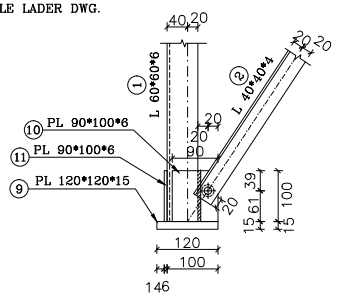

VIEW A–1
SC:1/10

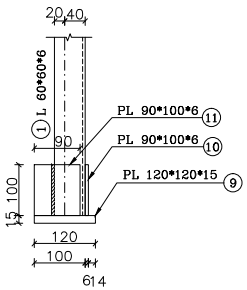

VIEW A–2
SC:1/10

1- STEEL: ST-37
2-ALL BOLTS ARE GRADE: (8.8)
3- ⌀ 12 HOLES (○)
⌀ 13 HOLES (⊖)
⌀ 14 HOLES (⊕)
⌀ 15 HOLES (⊙)
⌀ 18 HOLES (◈)
⌀ 22 HOLES (◆)
⌀ 24 HOLES (◈)
⌀ 26 HOLES (◉)
⌀ 30 HOLES (●)
⌀ 35 HOLES (●)
MECHANISM AXES (◆)
4- EARTHING HOLES (✱)
(ALL THE HOLES ARE ⌀12 EXCEPT AS SHOWN)
5- FOR ALL WELDS "D"=6mm EXECEPT AS SHOWN.

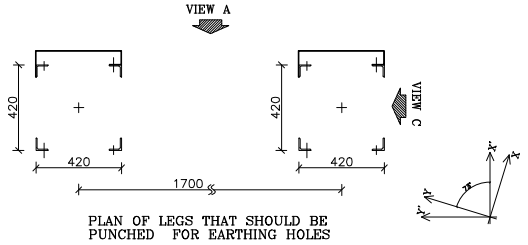

PLAN OF LEGS THAT SHOULD BE PUNCHED FOR EARTHING HOLES

توضیحات

✱ جهت نصب پایه و قرارگیری صحیح به layout مراجعه شود.
۱- این مدرک طبق layout رویژن REV E می باشد.
۲- اندازه ها بر حسب میلیمتر می باشد.
۳- در زیر بیس پلیت به ضخامت ۵۰ mm گروت اجرا می شود .
۴- M قطر پیچها می باشد که بدیهی است قطر سوراخ(⌀)۲ میلیمتر بزرگتر از قطر M باشد . (گرید:8.8)
۵- نبشی ها بایستی درصورت لزوم فارسی بر شوند .
۶-سازنده بایستی کلیه آهن آلات و پیچ و مهره و واشر را بر اساس آیین نامه ASTM A123,A153 گالوانیزه گرم نماید.
۷- کلیه اندازه گذاریها بایستی توسط سازنده مجددا کنترل گردد و مشکلات اجرایی احتمالی به اطلاع طراح رسانده شود .
۸- سازنده بایستی یک نمونه از سازه ها را قبل از تولید انبوه و گالوانیزه نمودن جهت بازدید آماده نماید .
۹- در کلیه مقاطع بالزنی و لبه زنی مجاز نمی باشد.
۱۰- مقاطع باید براساس جدول اشتایل باشد.
۱۱-سازه مذکور بر اساس مدرک نقشه ابعادی شماره D43963609/F طراحی شده است.
۱۲-اتصالات مطابق بند ۱۰-۴-۵ مبحث دهم مقررات ملی ساختمان ویرایش ۱۴۰۱ می باشد.
✱✱نصب داکت فلزی دربوش دار بر روی استراکچر تجهیزات CT و CVT لحاظ گردد.

REV	Description.	DATE
C		
B	AS THE LET:233/310	1404.01
A	AS THE LET:13387/310	1403.12
Z	FIRST ISSUE	1403.10

Consultant: MONIRAN

Employer: HORMOZGAN REGIONAL ELECTRIC.CO

Contractor: AZARSKSH ENERGY MOHAM SHARGH

	Name	Date
DRAWN	M.NOORYAN	1404.01
DESIGNED	M.NOSRATI	1404.01
CHECKED	SH.SHOJA	1404.01
APPROVED	M.DANESHPOU	1404.01

Title: DRAWING OF EQUIPMENT STRUCTURE 6SCT2(LINE)

DWG NO: SIRIK/02/230/63/127

Project: ANAMIS 230/63 KV SUBSTATHON

Project No: -------

Cantract No: ------

Scale:

Size: A3

Sheet: 08

Total Sheet: 44

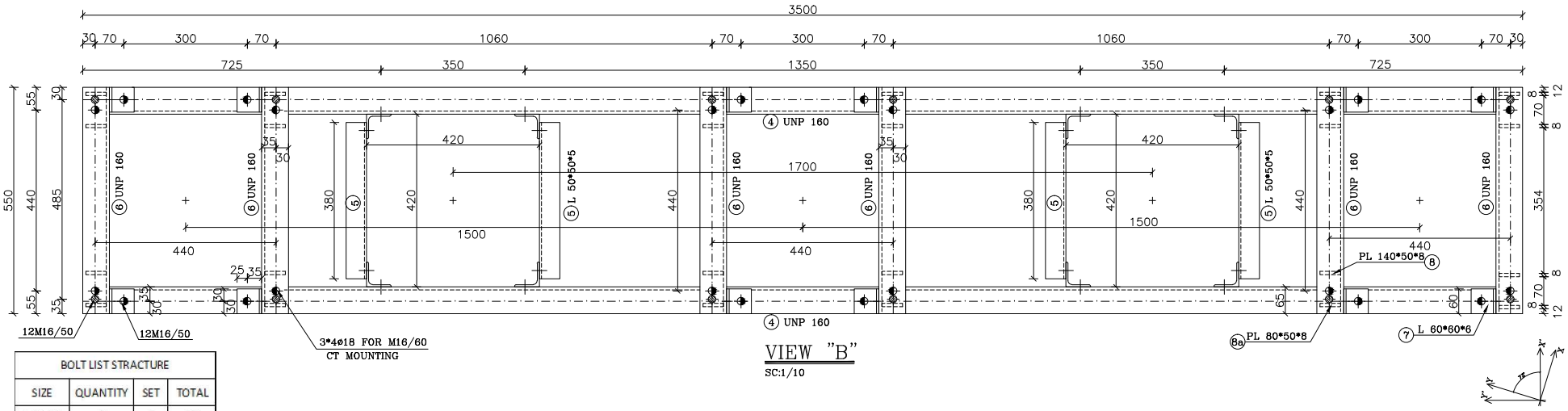

VIEW "B"
SC:1/10

BOLT LIST STRACTURE			
SIZE	QUANTITY	SET	TOTAL
M12/40	60	8	480
M16/40	28	8	224
M16/50	24	8	192
BOLT LIST EQUIPMENT			
M16/60	12	8	96

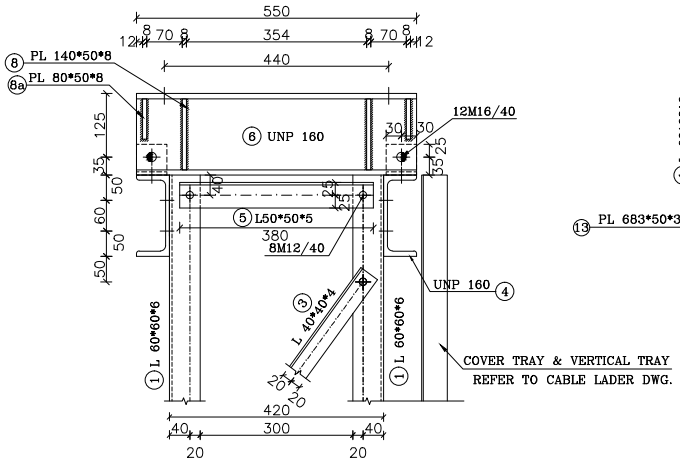

DETAIL "B"
SC:1/10

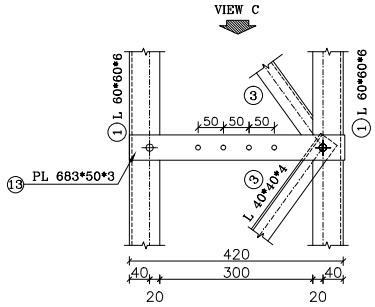

DETAIL "C"
SC:1/10

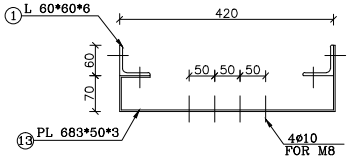

VIEW "C"
SC:1/10

MATERIAL LIST

POS	SIZE (mm)	Length (m)	QTY PCS	Weight(kg) kg/m	Piece	Total
1	L 60*60*6	2.605	8	5.42	14.12	112.95
2	L 40*40*4	0.585	8	2.42	1.42	11.33
3	L 40*40*4	0.620	32	2.42	1.50	48.01
4	UNP 160	3.500	2	18.80	65.80	131.60
5	L 50*50*5	0.380	4	3.77	1.43	5.730
6	UNP 160	0.550	6	18.80	10.34	62.04
7	L 60*60*6	0.060	12	5.42	0.33	3.90
8	PL 140*50*8	------	12	------	0.440	5.275
8a	PL 80*50*8	------	12	------	0.251	3.014
9	PL 120*120*15	------	8	------	1.696	13.565
10	PL 90*100*6	------	8	------	0.424	3.391
11	PL 90*100*6	------	8	------	0.424	3.391
12	FPL 40*40*6	------	8	------	0.075	0.603
13	PL 683*50*3	------	4	------	0.804	3.217
ST-37-2(DIN 17100)		Total Weight/For Structure			408.02	
SET SITE		8				
HOT DIP GALVANIZED		Total Weight/For project			3,264.16	

این جدول فهرست مصالح و آهن آلات بوده و جنبه اجرایی ندارد و طولهایی بایست مجدداً توسط سازنده کنترل شود.

توضیحات

* جهت نصب پایه و قرارگیری صحیح به layout مراجعه شود.
۱- این مدرک طبق layout رویژن REV E می باشد.
۲- اندازه ها بر حسب میلیمتر می باشد.
۳- در زیر بیس پلیت به ضخامت ۵۰ mm گروت اجرا می شود .
۴- M قطر پیچها می باشد که بدیهی است قطر سوراخ(ø)۲ میلیمتر بزرگتر از قطر M باشد . (گرید:8.8)
۵- نبشی ها بایستی درصورت لزوم فارسی بر شوند .
۶-سازنده بایستی کلیه آهن آلات و پیچ و مهره و واشر را بر اساس آیین نامه ASTM A123,A153 گالوانیزه گرم نماید.
۷- کلیه اندازه گذاریها بایستی توسط سازنده مجددا کنترل گردد و مشکلات اجرایی احتمالی به اطلاع طراح رسانده شود .
۸- سازنده بایستی یک نمونه از سازه ها را قبل از تولید انبوه و گالوانیزه نمودن جهت بازدید آماده نماید .
۹- در کلیه مقاطع بالزنی و لبه زنی مجاز نمی باشد.
۱۰- مقاطع باید براساس جدول اشتایل باشد.
۱۱-سازه مذکور بر اساس مدرک نقشه ابعادی شماره D43963609/F طراحی شده است.
۱۲-اتصالات مطابق بند ۱۰-۴-۵ مبحث دهم مقررات ملی ساختمان ویرایش ۱۴۰۱ می باشد.
**نصب داکت فلزی درپوش دار بر روی استراکچر تجهیزات CT و CVT لحاظ گردد.

REV	Description.	DATE
C		
B	AS THE LET:233/310	1404.01
A	AS THE LET:13387/310	1403.12
Z	FIRST ISSUE	1403.10

Consultant: MONIRAN

Employer: HORMOZGAN REGIONAL ELECTRIC.CO

Contractor: AZARSKSH ENERGY MOHAM SHARGH

	Name	Date
DRAWN	M.NOORYAN	1404.01
DESIGNED	M.NOSRATI	1404.01
CHECKED	SH.SHOJA	1404.01
APPROVED	M.DANESHPOU	1404.01

Title: DRAWING OF EQUIPMENT STRUCTURE 6SCT2(LINE)

DWG NO: SIRIK/02/230/63/127

Project: ANAMIS 230/63 KV SUBSTATIION

Project No: -------

Cantract No: ------

Scale:

Size: A3

Sheet: 09

Total Sheet: 44

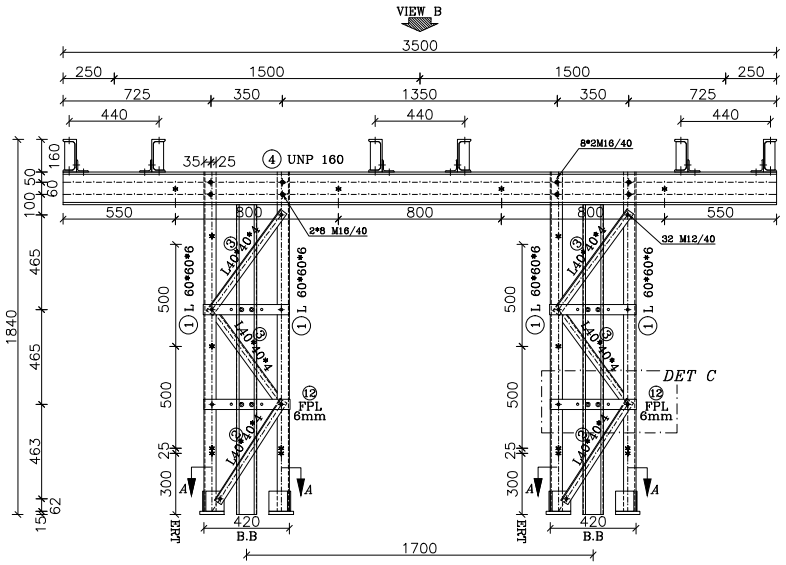

VIEW A
SC:1/25

SUPPORT 6SCT3
SC:1/25

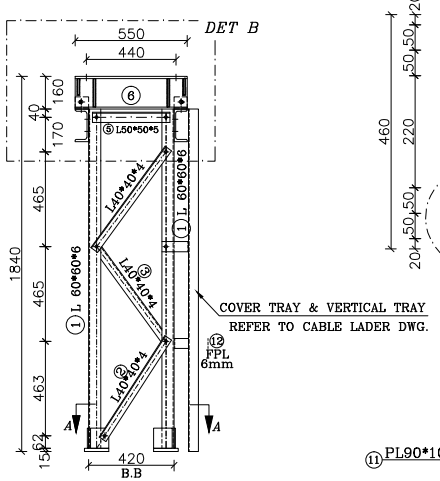

VIEW C
SC:1/25

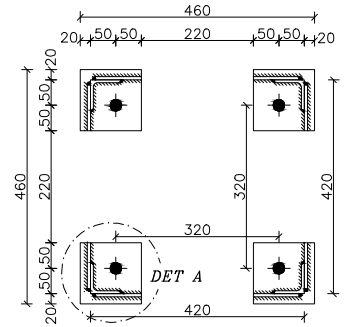

SEC "A–A"
SC:1/10

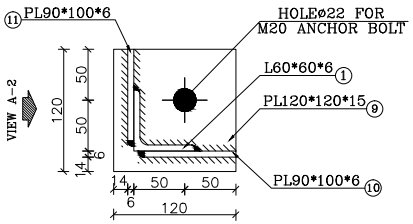

DET "A"
SC:1/5

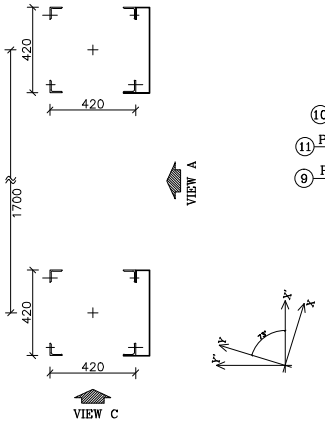

PLAN OF LEGS THAT SHOULD BE PUNCHED FOR EARTHING HOLES

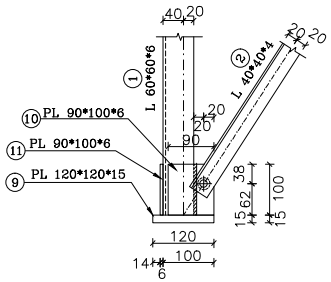

VIEW A–1
SC:1/10

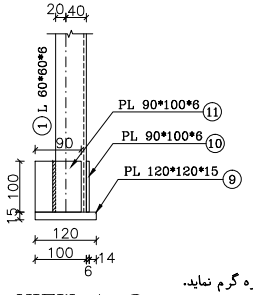

VIEW A–2
SC:1/10

1- STEEL: ST-37
2-ALL BOLTS ARE GRADE: (8.8)
3- ø 12 HOLES (○)
ø 13 HOLES (⊖)
ø 14 HOLES (⊕)
ø 15 HOLES (⊙)
ø 18 HOLES (◈)
ø 22 HOLES (◆)
ø 24 HOLES (◆)
ø 26 HOLES (◉)
ø 30 HOLES (●)
ø 35 HOLES (●)
MECHANISM AXES (◆)
4- EARTHING HOLES (✱)
(ALL THE HOLES ARE ø12 EXCEPT AS SHOWN)
5- FOR ALL WELDS "D"=6mm EXCEPT AS SHOWN.

توضیحات

* جهت نصب پایه و قرارگیری صحیح به layout مراجعه شود.
۱- این مدرک طبق layout رویژن REV E می باشد.
۲- اندازه ها بر حسب میلیمتر می باشد.
۳- در زیر بیس پلیت به ضخامت ۵۰ mm گروت اجرا می شود .
۴- M قطر پیچها می باشد که بدیهی است قطر سوراخ(ø)۲ میلیمتر بزرگتر از قطر M باشد . (گرید:8.8)
۵- نبشی ها بایستی درصورت لزوم فارسی بر شوند .
۶-سازنده بایستی کلیه آهن آلات و پیچ و مهره و واشر را بر اساس آیین نامه ASTM A123,A153 گالوانیزه گرم نماید.
۷- کلیه اندازه گذاریها بایستی توسط سازنده مجددا کنترل گردد و مشکلات اجرایی احتمالی به اطلاع طراح رسانده شود .
۸- سازنده بایستی یک نمونه از سازه ها را قبل از تولید انبوه و گالوانیزه نمودن جهت بازدید آماده نماید .
۹- در کلیه مقاطع بالزنی و لبه زنی مجاز نمی باشد.
۱۰- مقاطع باید براساس جدول اشتایل باشد.
۱۱-سازه مذکور بر اساس مدرک نقشه ابعادی شماره D43963624/F طراحی شده است.
۱۲-اتصالات مطابق بند ۱۰-۴-۵ مبحث دهم مقررات ملی ساختمان ویرایش ۱۴۰۱ می باشد.

**نصب داکت فلزی دربوش دار بر روی استراکچر تجهیزات CT و CVT لحاظ گردد.

REV	Description.	DATE
C		
B	AS THE LET:233/310	1404.01
A	AS THE LET:13387/310	1403.12
Z	FIRST ISSUE	1403.10

Consultant: MONIRAN

Employer: HORMOZGAN REGIONAL ELECTRIC.CO

Contractor: AZARSKSH ENERGY MOHAM SHARGH

	Name	Date
DRAWN	M.NOORYAN	1404.01
DESIGNED	M.NOSRATI	1404.01
CHECKED	SH.SHOJA	1404.01
APPROVED	M.DANESHPOU	1404.01

Title: DRAWING OF EQUIPMENT STRUCTURE 6SCT3(INCOMING)

DWG NO: SIRIK/02/230/63/127

Project: ANAMIS 230/63 KV SUBSTATHON

Project No: -------

Cantract No: ------

Scale:

Size: A3

Sheet: 10

Total Sheet: 44

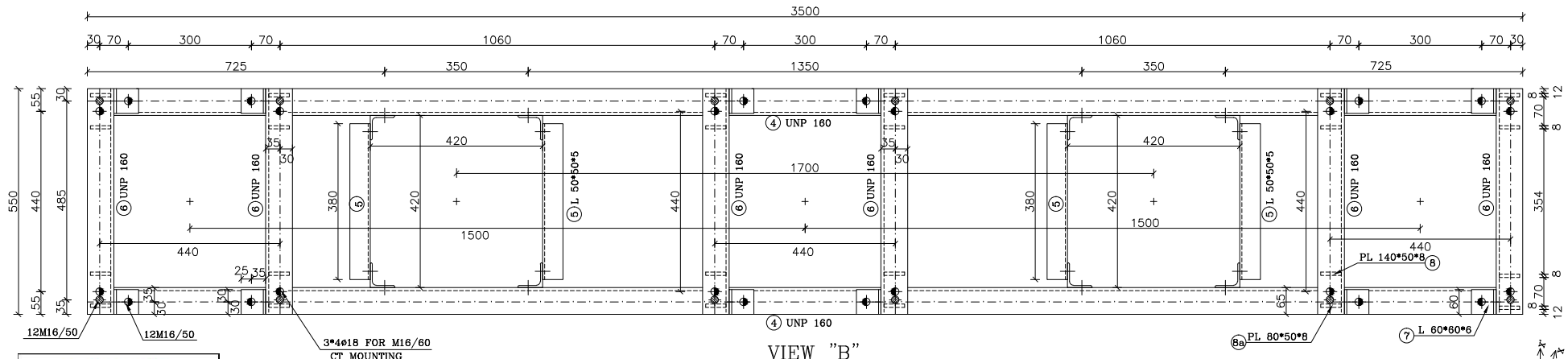

VIEW "B"
SC:1/10

BOLT LIST STRACTURE			
SIZE	QUANTITY	SET	TOTAL
M12/40	44	2	88
M16/40	28	2	56
M16/50	24	2	48
BOLT LIST EQUIPMENT			
M16/60	12	2	24

MATERIAL LIST

POS	SIZE (mm)	Length (m)	QTY PCS	Weight(kg) kg/m	Piece	Total
1	L 60*60*6	1.665	8	5.42	9.02	72.19
2	L 40*40*4	0.592	8	2.42	1.43	11.46
3	L 40*40*4	0.616	16	2.42	1.49	23.85
4	UNP 160	3.500	2	18.80	65.80	131.60
5	L 50*50*5	0.380	4	3.77	1.43	5.730
6	UNP 160	0.550	6	18.80	10.34	62.04
7	L 60*60*6	0.060	12	5.42	0.33	3.90
8	PL 140*50*8	-----	12	-----	0.440	5.275
8a	PL 80*50*8	-----	12	-----	0.251	3.014
9	PL 120*120*15	-----	8	-----	1.696	13.565
10	PL 90*100*6	-----	8	-----	0.424	3.391
11	PL 90*100*6	-----	8	-----	0.424	3.391
12	FPL 40*40*6	-----	8	-----	0.075	0.603
13	PL 683*50*3	-----	4	-----	0.804	3.217
ST-37-2(DIN 17100)		Total Weight/For Structure			343.24	
SET SITE		2				
HOT DIP GALVANIZED		Total Weight/For project			686.47	

این جدول فهرست مصالح و قطعات لازم جهت اجرای تراورس طولهای بلست مجدد توسط سازنده تکمیل شود.

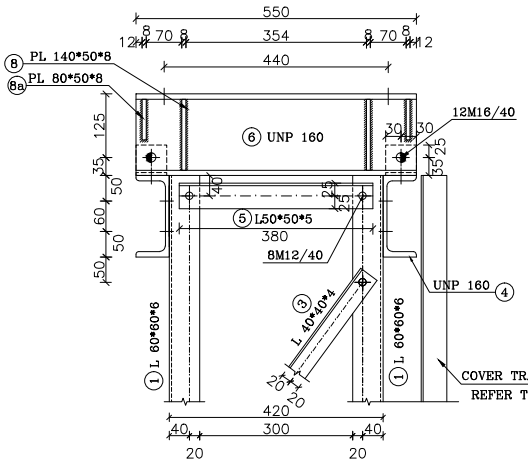

DETAIL "B"
SC:1/10

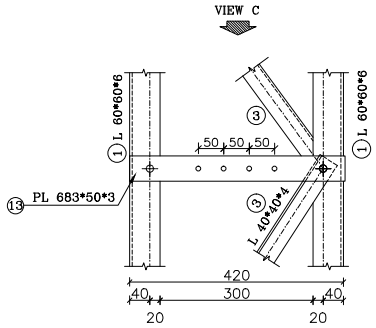

DETAIL "C"
SC:1/10

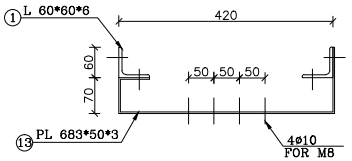

VIEW "C"
SC:1/10

توضیحات

* جهت نصب پایه و قرارگیری صحیح به layout مراجعه شود.
۱- این مدرک طبق layout رویژن REV E می باشد.
۲- اندازه ها بر حسب میلیمتر می باشد.
۳- در زیر بیس پلیت به ضخامت ۵۰ mm گروت اجرا می شود .
۴- M قطر پیچها می باشد که بدیهی است قطر سوراخ(ø)۲ میلیمتر بزرگتر از قطر M باشد . (گرید:8.8)
۵- نبشی ها بایستی درصورت لزوم فارسی بر شوند .
۶-سازنده بایستی کلیه آهن آلات و پیچ و مهره و واشر را بر اساس آیین نامه ASTM A123,A153 گالوانیزه گرم نماید.
۷- کلیه اندازه گذاریها بایستی توسط سازنده مجددا کنترل گردد و مشکلات اجرایی احتمالی به اطلاع طراح رسانده شود .
۸- سازنده بایستی یک نمونه از سازه ها را قبل از تولید انبوه و گالوانیزه نمودن جهت بازدید آماده نماید .
۹- در کلیه مقاطع بالزنی و لبه زنی مجاز نمی باشد.
۱۰- مقاطع باید براساس جدول اشتایل باشد.
۱۱-سازه مذکور بر اساس مدرک نقشه ابعادی شماره D43963624/F طراحی شده است.
۱۲-اتصالات مطابق بند ۱۰-۴-۵ مبحث دهم مقررات ملی ساختمان ویرایش ۱۴۰۱ می باشد.
** نصب داکت فلزی دربوش دار بر روی استراکچر تجهیزات CT و CVT لحاظ گردد.

REV	Description.	DATE
C		
B	AS THE LET:233/310	1404.01
A	AS THE LET:13387/310	1403.12
Z	FIRST ISSUE	1403.10

Consultant: MONIRAN
Employer: HORMOZGAN REGIONAL ELECTRIC.CO
Contractor: AZARSKSH ENERGY MOHAM SHARGH

	Name	Date
DRAWN	M.NOORYAN	1404.01
DESIGNED	M.NOSRATI	1404.01
CHECKED	SH.SHOJA	1404.01
APPROVED	M.DANESHPOU	1404.01

Title: DRAWING OF EQUIPMENT STRUCTURE 6SCT3(INCOMING)
DWG NO: SIRIK/02/230/63/127
Project: ANAMIS 230/63 KV SUBSTATHON
Project No: -------
Cantract No: ------
Scale:
Size: A3
Sheet: 11
Total Sheet: 44

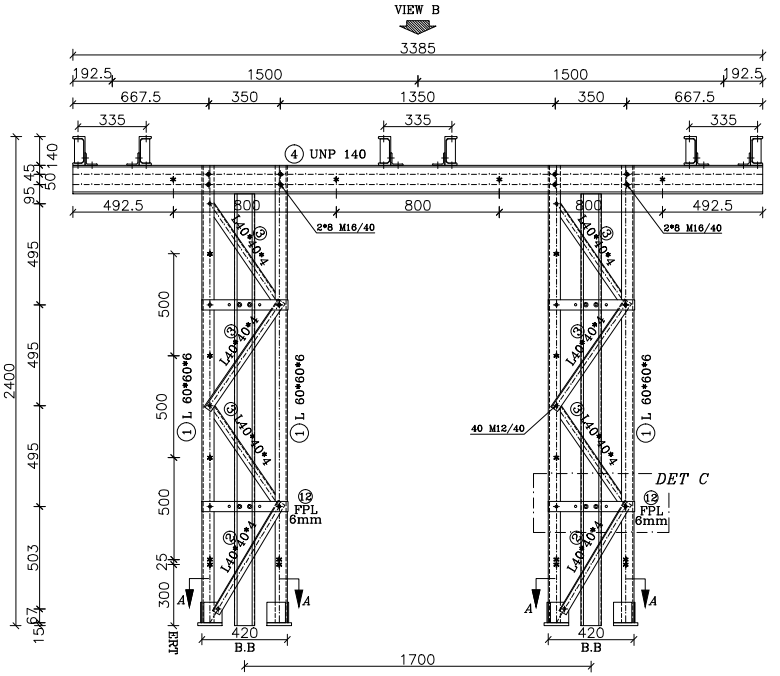

VIEW A
SC:1/25

SUPPORT 6SCVT1
SC:1/25

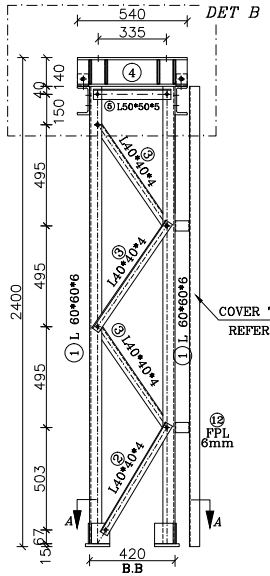

VIEW C
SC:1/25

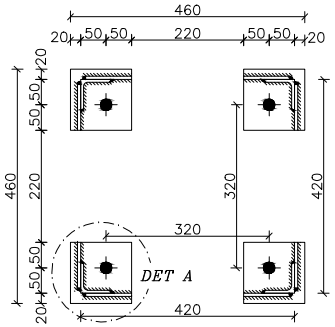

SEC "A-A"
SC:1/10

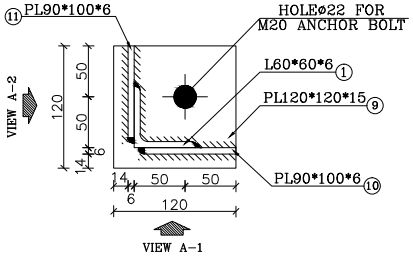

DET "A"
SC:1/5

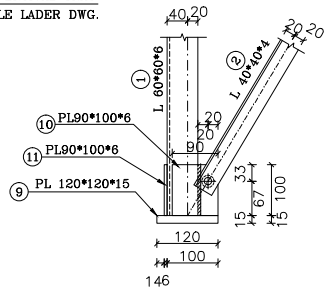

VIEW A-1
SC:1/10

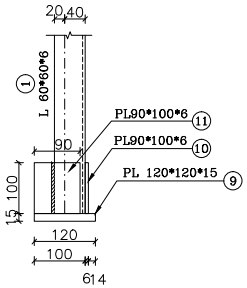

VIEW A-2
SC:1/10

1- STEEL: ST-37
2-ALL BOLTS ARE GRADE: (8.8)
3- ⌀ 12 HOLES (○)
⌀ 13 HOLES (⊖)
⌀ 14 HOLES (⊕)
⌀ 15 HOLES (⊙)
⌀ 18 HOLES (◆)
⌀ 22 HOLES (◆)
⌀ 24 HOLES (◆)
⌀ 26 HOLES (◆)
⌀ 30 HOLES (◆)
⌀ 35 HOLES (◆)
MECHANISM AXES (◆)
4- EARTHING HOLES (✱)
(ALL THE HOLES ARE ⌀12 EXCEPT AS SHOWN)
5- FOR ALL WELDS "D"=6mm EXECEPT AS SHOWN.

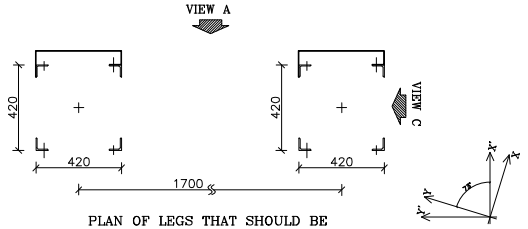

PLAN OF LEGS THAT SHOULD BE PUNCHED FOR EARTHING HOLES

توضیحات

✱ جهت نصب پایه و قرارگیری صحیح به layout مراجعه شود.
۱- این مدرک طبق layout رویژن REV E می باشد.
۲- اندازه ها بر حسب میلیمتر می باشد.
۳- در زیر بیس پلیت به ضخامت ۵۰ mm گروت اجرا می شود .
۴- M قطر پیچها می باشد که بدیهی است قطر سوراخ (⌀)۲ میلیمتر بزرگتر از قطر M باشد . (گرید:8.8)
۵- نبشی ها بایستی درصورت لزوم فارسی بر شوند .
۶-سازنده بایستی کلیه آهن آلات و پیچ و مهره و واشر را بر اساس آیین نامه ASTM A123,A153 گالوانیزه گرم نماید.
۷- کلیه اندازه گذاریها بایستی توسط سازنده مجددا کنترل گردد و مشکلات اجرایی احتمالی به اطلاع طراح رسانده شود .
۸- سازنده بایستی یک نمونه از سازه ها را قبل از تولید انبوه و گالوانیزه نمودن جهت بازدید آماده نماید .
۹- در کلیه مقاطع بالزنی و لبه زنی مجاز نمی باشد.
۱۰- مقاطع باید براساس جدول اشتایل باشد.
۱۱-سازه مذکور بر اساس مدرک نقشه ابعادی شماره D43953894 طراحی شده است.
۱۲-اتصالات مطابق بند ۱۰-۴-۵ مبحث دهم مقررات ملی ساختمان ویرایش ۱۴۰۱ می باشد.

✱✱نصب داکت فلزی دربوش دار بر روی استراکچر تجهیزات CT و CVT لحاظ گردد.

REV	Description.	DATE
C		
B	AS THE LET:233/310	1404.01
A	AS THE LET:13387/310	1403.12
Z	FIRST ISSUE	1403.10

Consultant: MONIRAN

Employer: HORMOZGAN REGIONAL ELECTRIC.CO

Contractor: AZARSKSH ENERGY MOHAM SHARGH

	Name	Date
DRAWN	M.NOORYAN	1404.01
DESIGNED	M.NOSRATI	1404.01
CHECKED	SH.SHOJA	1404.01
APPROVED	M.DANESHPOU	1404.01

Title: DRAWING OF EQUIPMENT STRUCTURE 6SCVT1

DWG NO: SIRIK/02/230/63/127

Project: ANAMIS 230/63 KV SUBSTATHON

Project No: -------

Cantract No: ------

Scale:

Size: A3

Sheet: 12

Total Sheet: 44

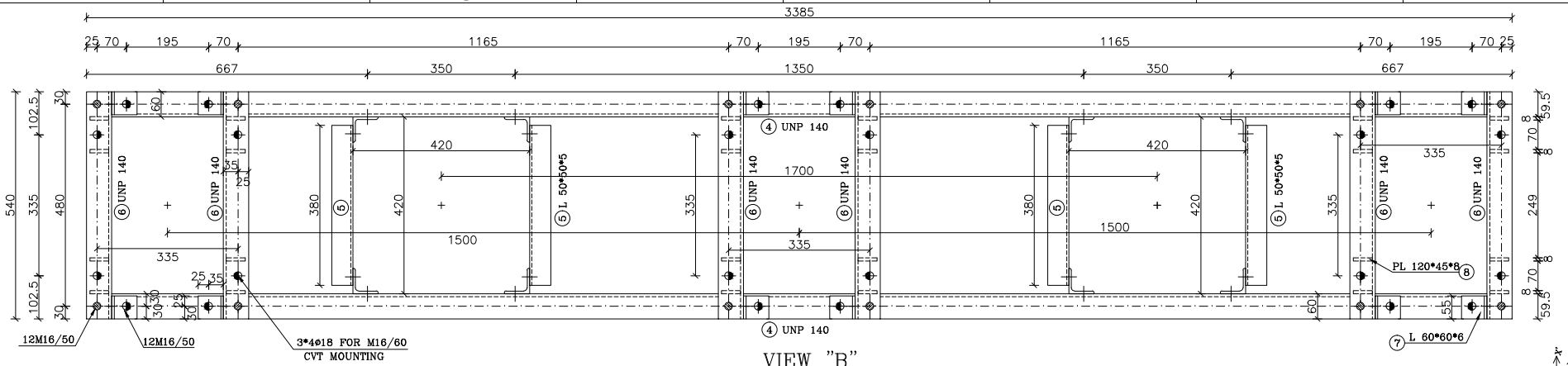

VIEW "B"
SC:1/10

BOLT LIST STRACTURE			
SIZE	QUANTITY	SET	TOTAL
M12/40	52	10	520
M16/40	28	10	280
M16/50	24	10	240
BOLT LIST EQUIPMENT			
M16/60	12	10	120

MATERIAL LIST

POS	SIZE (mm)	Length (m)	QTY PCS	Weight(kg) kg/m	Piece	Total
1	L 60*60*6	2.245	8	5.42	12.17	97.34
2	L 40*40*4	0.613	8	2.42	1.48	11.87
3	L 40*40*4	0.636	24	2.42	1.54	36.94
4	UNP 140	3.385	2	16.00	54.16	108.32
5	L 50*50*5	0.380	4	3.77	1.43	5.730
6	UNP 140	0.540	6	16.00	8.64	51.84
7	L 60*60*6	0.055	12	5.42	0.30	3.58
8	PL 120*45*8	-------	24	------	0.339	8.139
9	PL 120*120*15	-------	8	------	1.696	13.565
10	PL 90*100*6	-------	8	------	0.424	3.391
11	PL 90*100*6	-------	8	------	0.424	3.391
12	FPL 40*40*6	-------	8	------	0.075	0.603
13	PL 683*50*3	-------	4	------	0.804	3.217
ST-37-2(DIN 17100)		Total Weight/For Structure			347.92	
SET SITE			10			
HOT DIP GALVANIZED		Total Weight/For project			3,479.23	

این جدول فهرست مصالح آهن آلات ورده جنبه اجرایی دارد و فقط مرجع سازنده میباشد مجدداً توسط سازنده کنترل شود.

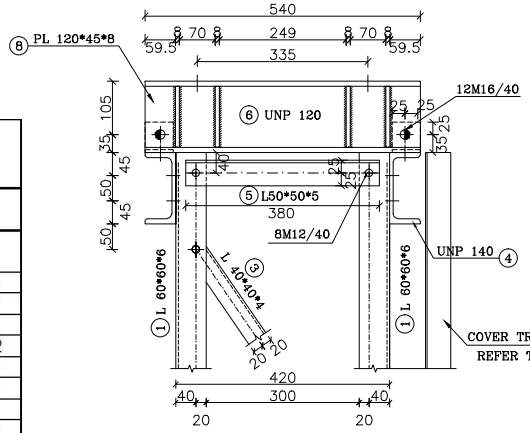

DETAIL "B"
SC:1/10

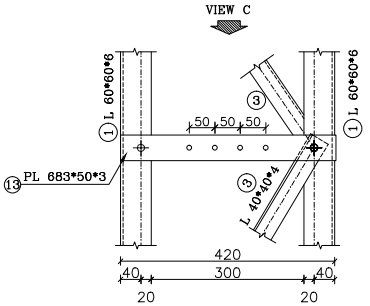

DETAIL "C"
SC:1/10

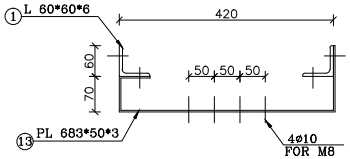

VIEW "C"
SC:1/10

توضیحات

* جهت نصب پایه و قرارگیری صحیح به layout مراجعه شود.
۱- این مدرک طبق layout رویژن REV E می باشد.
۲- اندازه ها بر حسب میلیمتر می باشد.
۳- در زیر بیس پلیت به ضخامت ۵۰ mm گروت اجرا می شود .
۴- M قطر پیچها می باشد که بدیهی است قطر سوراخ (ø)۲ میلیمتر بزرگتر از قطر M باشد . (گرید:8.8)
۵- نبشی ها بایستی درصورت لزوم فارسی بر شوند .
۶-سازنده بایستی کلیه آهن آلات و پیچ و مهره و واشر را بر اساس آیین نامه ASTM A123,A153 گالوانیزه گرم نماید.
۷- کلیه اندازه گذاریها بایستی توسط سازنده مجددا کنترل گردد و مشکلات اجرایی احتمالی به اطلاع طراح رسانده شود .
۸- سازنده بایستی یک نمونه از سازه ها را قبل از تولید انبوه و گالوانیزه نمودن جهت بازدید آماده نماید .
۹- در کلیه مقاطع بالزنی و لبه زنی مجاز نمی باشد.
۱۰- مقاطع باید براساس جدول اشتایل باشد.
۱۱-سازه مذکور بر اساس مدرک نقشه ابعادی شماره D43953894 طراحی شده است.
۱۲-اتصالات مطابق بند ۱۰-۴-۵ مبحث دهم مقررات ملی ساختمان ویرایش ۱۴۰۱ می باشد.

**نصب داکت فلزی درپوش دار بر روی استراکچر تجهیزات CT و CVT لحاظ گردد.

REV	Description.	DATE
C		
B	AS THE LET:233/310	1404.01
A	AS THE LET:13387/310	1403.12
Z	FIRST ISSUE	1403.10

Consultant: MONIRAN

Employer: HORMOZGAN REGIONAL ELECTRIC.CO

Contractor: AZARSKSH ENERGY MOHAM SHARGH

	Name	Date
DRAWN	M.NOORYAN	1404.01
DESIGNED	M.NOSRATI	1404.01
CHECKED	SH.SHOJA	1404.01
APPROVED	M.DANESHPOU	1404.01

Title: DRAWING OF EQUIPMENT STRUCTURE 6SCVT1

DWG NO: SIRIK/02/230/63/127

Project: ANAMIS 230/63 KV SUBSTATHON

Project No: -------

Cantract No: ------

Scale:

Size: A3

Sheet: 13

Total Sheet: 44

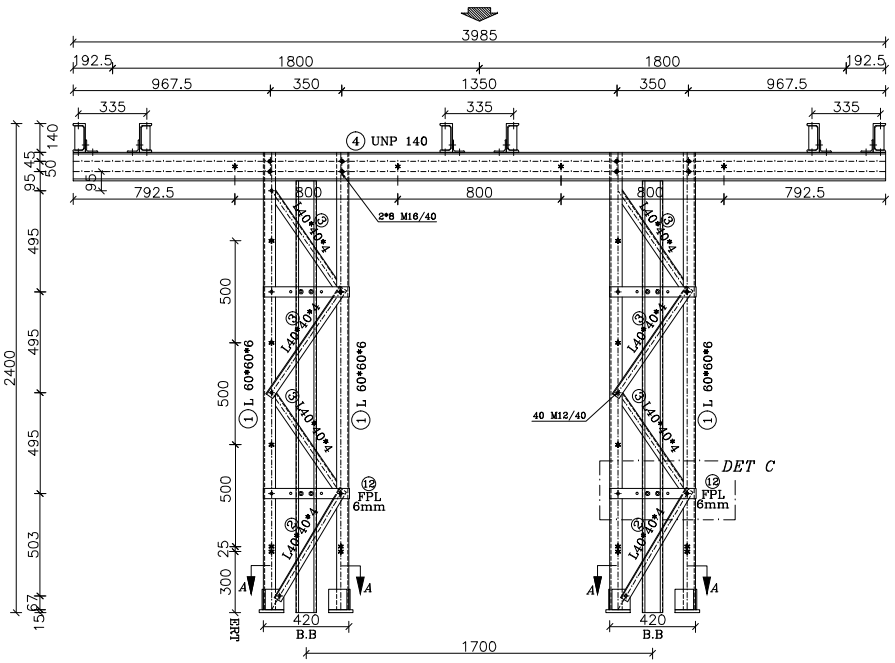

VIEW A
SC:1/25

SUPPORT 6SCVT2
SC:1/25

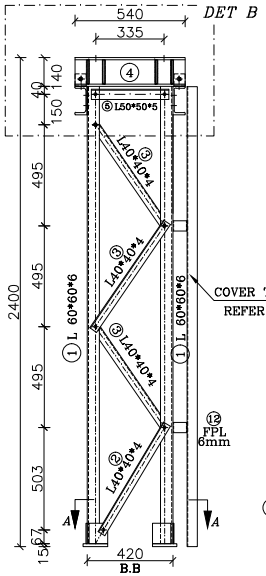

VIEW C
SC:1/25

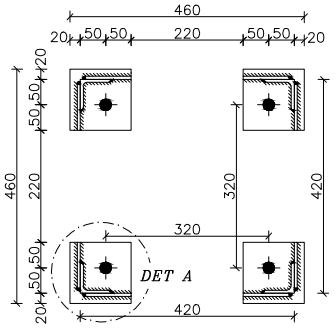

SEC "A-A"
SC:1/10

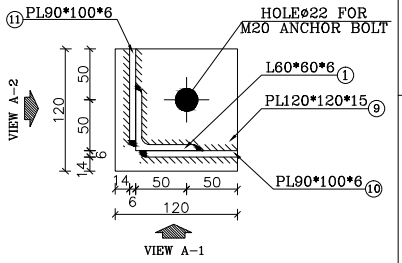

DET "A"
SC:1/5

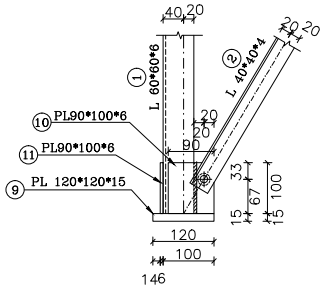

VIEW A-1
SC:1/10

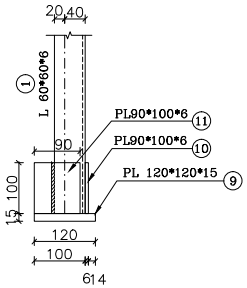

VIEW A-2
SC:1/10

1- STEEL: ST-37
2-ALL BOLTS ARE GRADE: (8.8)
3- ø 12 HOLES (○)
ø 13 HOLES (⊖)
ø 14 HOLES (⊕)
ø 15 HOLES (⊙)
ø 18 HOLES (◈)
ø 22 HOLES (◆)
ø 24 HOLES (◆)
ø 26 HOLES (◉)
ø 30 HOLES (●)
ø 35 HOLES (●)
MECHANISM AXES (◆)
4- EARTHING HOLES (✱)
(ALL THE HOLES ARE ø12 EXCEPT AS SHOWN)
5- FOR ALL WELDS "D"=6mm EXECEPT AS SHOWN.

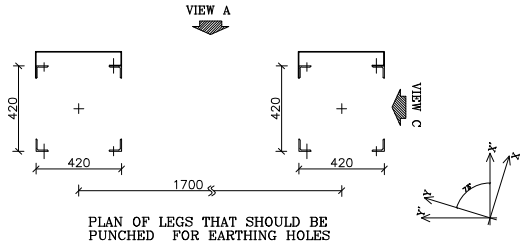

PLAN OF LEGS THAT SHOULD BE PUNCHED FOR EARTHING HOLES

توضیحات

✱ جهت نصب پایه و قرارگیری صحیح به layout مراجعه شود.
۱- این مدرک طبق layout رویژن REV E می باشد.
۲- اندازه ها بر حسب میلیمتر می باشد.
۳- در زیر بیس پلیت به ضخامت ۵۰ mm گروت اجرا می شود .
۴- M قطر پیچها می باشد که بدیهی است قطر سوراخ(۵)۲ میلیمتر بزرگتر از قطر M باشد . (گرید:8.8)
۵- نبشی ها بایستی درصورت لزوم فارسی بر شوند .
۶-سازنده بایستی کلیه آهن آلات و پیچ و مهره و واشر را بر اساس آیین نامه ASTM A123,A153 گالوانیزه گرم نماید.
۷- کلیه اندازه گذاریها بایستی توسط سازنده مجددا کنترل گردد و مشکلات اجرایی احتمالی به اطلاع طراح رسانده شود .
۸- سازنده بایستی یک نمونه از سازه ها را قبل از تولید انبوه و گالوانیزه نمودن جهت بازدید آماده نماید .
۹- در کلیه مقاطع بالزنی و لبه زنی مجاز نمی باشد.
۱۰- مقاطع باید براساس جدول اشتایل باشد.
۱۱-سازه مذکور بر اساس مدرک نقشه ابعادی شماره D43953894 طراحی شده است.
۱۲-اتصالات مطابق بند ۱۰-۴-۵ مبحث دهم مقررات ملی ساختمان ویرایش ۱۴۰۱ می باشد.
✱✱نصب داکت فلزی دربوش دار بر روی استراکچر تجهیزات CT و CVT لحاظ گردد.

REV	Description.	DATE
C		
B	AS THE LET:233/310	1404.01
A	AS THE LET:13387/310	1403.12
Z	FIRST ISSUE	1403.10

Consultant: MONIRAN

Employer: HORMOZGAN REGIONAL ELECTRIC.CO

Contractor: AZARSKSH ENERGY MOHAM SHARGH

	Name	Date
DRAWN	M.NOORYAN	1404.01
DESIGNED	M.NOSRATI	1404.01
CHECKED	SH.SHOJA	1404.01
APPROVED	M.DANESHPOU	1404.01

Title: DRAWING OF EQUIPMENT STRUCTURE 6SCVT2

DWG NO: SIRIK/02/230/63/127

Project: ANAMIS 230/63 KV SUBSTATHON

Project No: -------

Cantract No: ------

Scale:

Size: A3

Sheet: 14

Total Sheet: 44

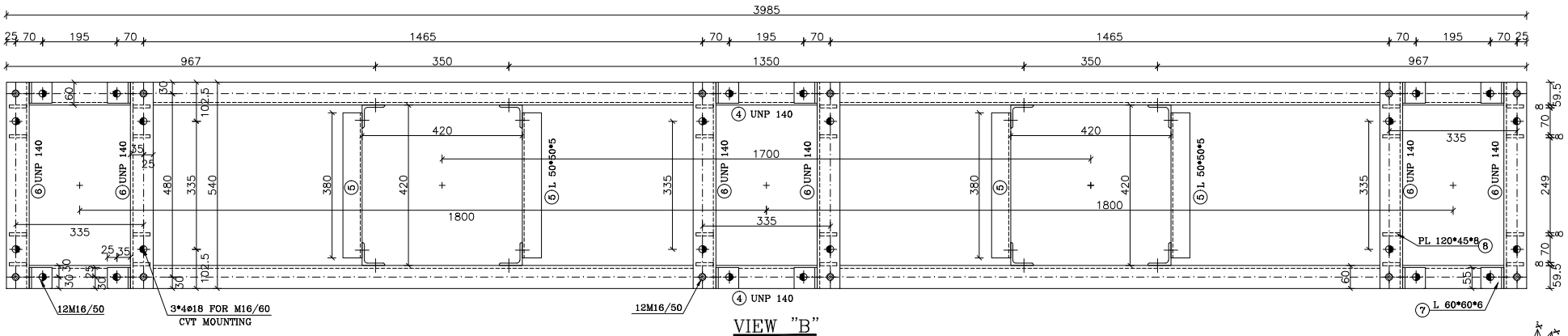

VIEW "B"
SC:1/10

BOLT LIST STRACTURE			
SIZE	QUANTITY	SET	TOTAL
M12/40	52	2	104
M16/40	28	2	56
M16/50	24	2	48
BOLT LIST EQUIPMENT			
M16/60	12	2	24

MATERIAL LIST

POS	SIZE (mm)	Length (m)	QTY PCS	Weight(kg) kg/m	Piece	Total
1	L 60*60*6	2.245	8	5.42	12.17	97.34
2	L 40*40*4	0.613	8	2.42	1.48	11.87
3	L 40*40*4	0.636	24	2.42	1.54	36.94
4	UNP 140	3.985	2	16.00	63.76	127.52
5	L 50*50*5	0.380	4	3.77	1.43	5.730
6	UNP 140	0.540	6	16.00	8.64	51.84
7	L 60*60*6	0.055	12	5.42	0.30	3.58
8	PL 120*45*8	------	24	------	0.339	8.139
9	PL 120*120*15	------	8	------	1.696	13.565
10	PL 90*100*6	------	8	------	0.424	3.391
11	PL 90*100*6	------	8	------	0.424	3.391
12	FPL 40*40*6	------	8	------	0.075	0.603
13	PL 683*50*3	------	4	------	0.804	3.217
ST-37-2(DIN 17100)		Total Weight/For Structure			367.12	
SET SITE		2				
HOT DIP GALVANIZED		Total Weight/For project			734.25	

این جدول فهرست مصالح و آهن آلات ورودی جلبه اجرایی تولید و طولهای بار ست مجدد توسط سازنده کنترل شود.

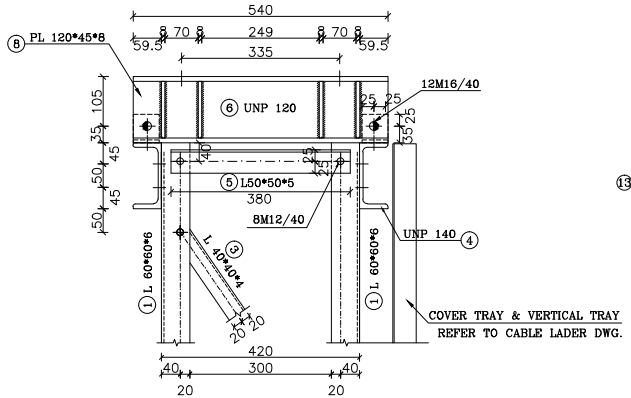

DETAIL "B"
SC:1/10

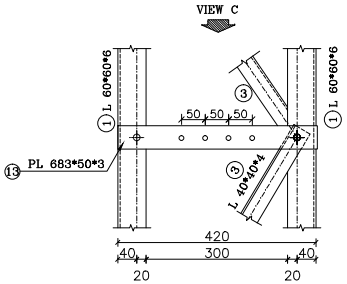

DETAIL "C"
SC:1/10

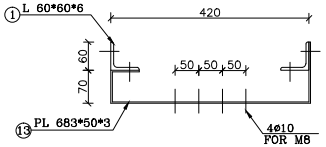

VIEW "C"
SC:1/10

توضیحات

* جهت نصب پایه و قرارگیری صحیح به layout مراجعه شود.
۱- این مدرک طبق layout رویژن REV E می باشد.
۲- اندازه ها بر حسب میلیمتر می باشد.
۳- در زیر بیس پلیت به ضخامت ۵۰ mm گروت اجرا می شود .
۴- M قطر پیچها می باشد که بدیهی است قطر سوراخ(ø)۲ میلیمتر بزرگتر از قطر M باشد . (گرید:8.8)
۵- نبشی ها بایستی درصورت لزوم فارسی بر شوند .
۶-سازنده بایستی کلیه آهن آلات و پیچ و مهره و واشر را بر اساس آیین نامه ASTM A123,A153 گالوانیزه گرم نماید.
۷- کلیه اندازه گذاریها بایستی توسط سازنده مجددا کنترل گردد و مشکلات اجرایی احتمالی به اطلاع طراح رسانده شود .
۸- سازنده بایستی یک نمونه از سازه ها را قبل از تولید انبوه و گالوانیزه نمودن جهت بازدید آماده نماید .
۹- در کلیه مقاطع بالزنی و لبه زنی مجاز نمی باشد.
۱۰- مقاطع باید براساس جدول اشتایل باشد.
۱۱-سازه مذکور بر اساس مدرک نقشه ابعادی شماره D43953894 طراحی شده است.
۱۲-اتصالات مطابق بند ۱۰-۴-۵ مبحث دهم مقررات ملی ساختمان ویرایش ۱۴۰۱ می باشد.
**نصب داکت فلزی درپوش دار بر روی استراکچر تجهیزات CT و CVT لحاظ گردد.

REV	Description.	DATE
C		
B	AS THE LET:233/310	1404.01
A	AS THE LET:13387/310	1403.12
Z	FIRST ISSUE	1403.10

Consultant: MONIRAN

Employer: HORMOZGAN REGIONAL ELECTRIC.CO

Contractor: AZARSKSH ENERGY MOHAM SHARGH

	Name	Date
DRAWN	M.NOORYAN	1404.01
DESIGNED	M.NOSRATI	1404.01
CHECKED	SH.SHOJA	1404.01
APPROVED	M.DANESHPOU	1404.01

Title: DRAWING OF EQUIPMENT STRUCTURE 6SCVT2

DWG NO: SIRIK/02/230/63/127

Project: ANAMIS 230/63 KV SUBSTATHON

Project No: -------

Cantract No: ------

Scale:

Size: A3

Sheet: 15

Total Sheet: 44

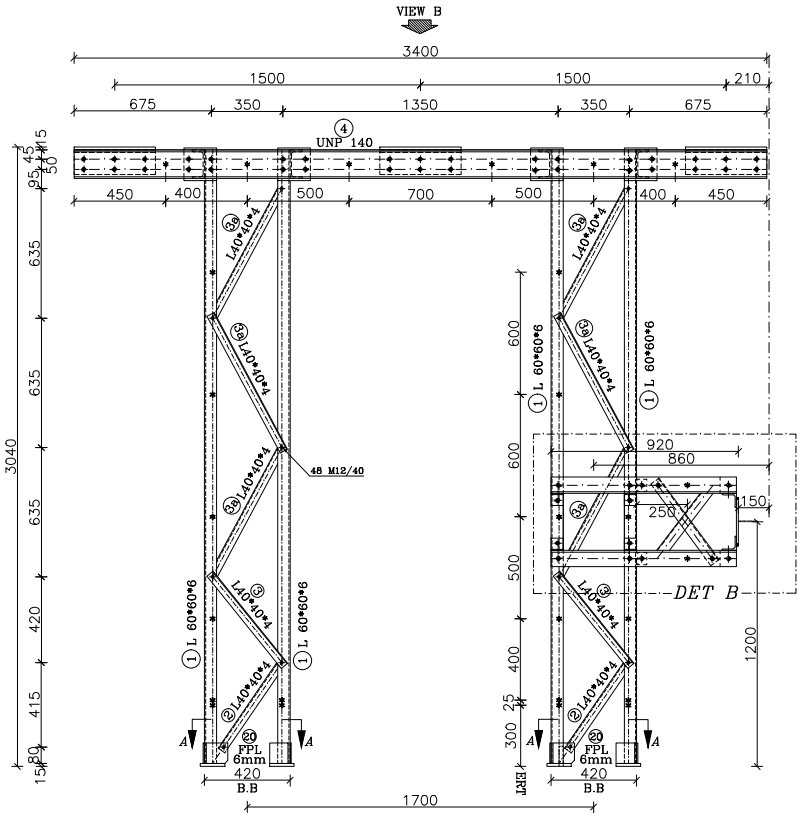

VIEW A
SC:1/25

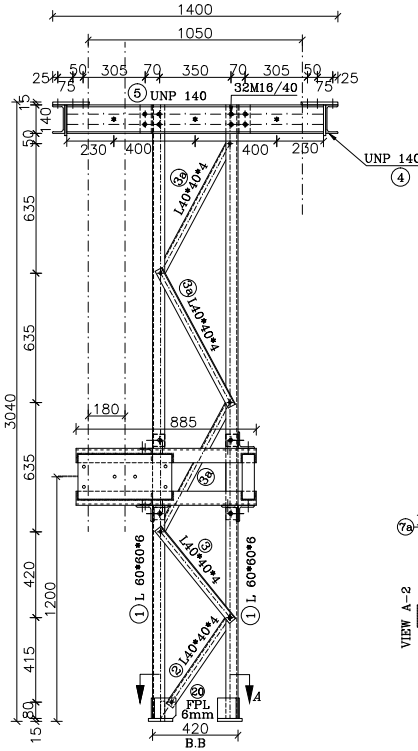

VIEW C
SC:1/25

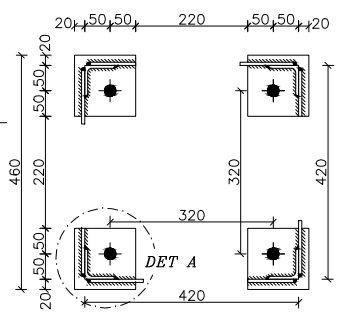

SEC "A–A"
SC:1/10

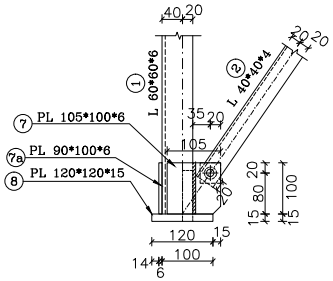

VIEW A–1
SC:1/10

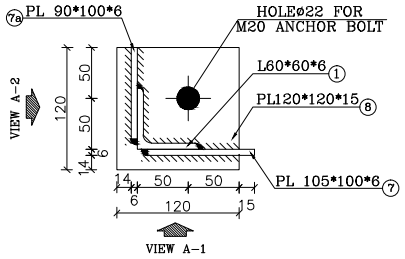

DET "A"
SC:1/5

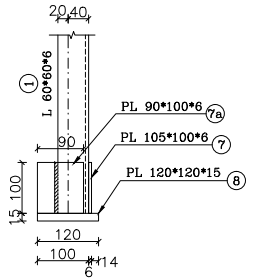

VIEW A–2
SC:1/10

SUPPORT 6SDS1
SC:1/25

1- STEEL: ST-37
2-ALL BOLTS ARE GRADE: (8.8)
3- ø 12 HOLES (○)
ø 13 HOLES (⊖)
ø 14 HOLES (⊕)
ø 15 HOLES (⊙)
ø 18 HOLES (◉)
ø 22 HOLES (◉)
ø 24 HOLES (◉)
ø 26 HOLES (◉)
ø 30 HOLES (◉)
ø 35 HOLES (◉)
MECHANISM AXES (◉)
4- EARTHING HOLES (✱)
(ALL THE HOLES ARE ø12 EXCEPT AS SHOWN)
5- FOR ALL WELDS "D"=6mm EXECEPT AS SHOWN.

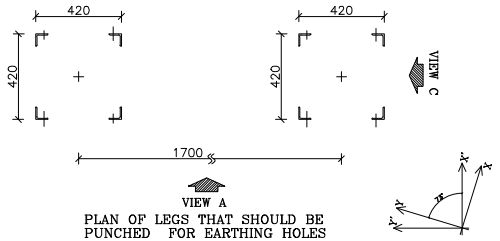

توضیحات

* جهت نصب پایه و قرارگیری صحیح به layout مراجعه شود.
۱- این مدرک طبق layout رویژن REV E می باشد.
۲- اندازه ها بر حسب میلیمتر می باشد.
۳- در زیر بیس پلیت به ضخامت ۵۰ mm گروت اجرا می شود .
۴- M قطر پیچها می باشد که بدیهی است قطر سوراخ(ø)۲ میلیمتر بزرگتر از قطر M باشد . (گرید:8.8)
۵- نبشی ها بایستی درصورت لزوم فارسی بر شوند .
۶-سازنده بایستی کلیه آهن آلات و پیچ و مهره و واشر را بر اساس آیین نامه ASTM A123,A153 گالوانیزه گرم نماید.
۷- کلیه اندازه گذاریها بایستی توسط سازنده مجددا کنترل گردد و مشکلات اجرایی احتمالی به اطلاع طراح رسانده شود .
۸- سازنده بایستی یک نمونه از سازه ها را قبل از تولید انبوه و گالوانیزه نمودن جهت بازدید آماده نماید .
۹- در کلیه مقاطع بالزنی و لبه زنی مجاز نمی باشد.
۱۰- مقاطع باید براساس جدول اشتایل باشد.
۱۱-سازه مذکور بر اساس مدرک نقشه ابعادی شماره NSA72.5/3150D طراحی شده است.
۱۲-اتصالات مطابق بند ۱۰-۴-۵ مبحث دهم مقررات ملی ساختمان ویرایش ۱۴۰۱ می باشد.
** تطابق باکس DS/DSE با تجهیز مربوطه به عهده پیمانکار می باشد.

REV	Description.	DATE
C		
B	AS THE LET:233/310	1404.01
A	AS THE LET:13387/310	1403.12
Z	FIRST ISSUE	1403.10

Consultant: MONIRAN
Employer: HORMOZGAN REGIONAL ELECTRIC.CO
Contractor: AZARSKSH ENERGY MOHAM SHARGH

	Name	Date
DRAWN	M.NOORYAN	1404.01
DESIGNED	M.NOSRATI	1404.01
CHECKED	SH.SHOJA	1404.01
APPROVED	M.DANESHPOU	1404.01

Title: DRAWING OF EQUIPMENT STRUCTURE 6SDS1(COUPLER)
DWG NO: SIRIK/02/230/63/127

Project: ANAMIS 230/63 KV SUBSTATHON
Project No: -------
Cantract No: ------

Scale:
Size: A3
Sheet: 20
Total Sheet: 44

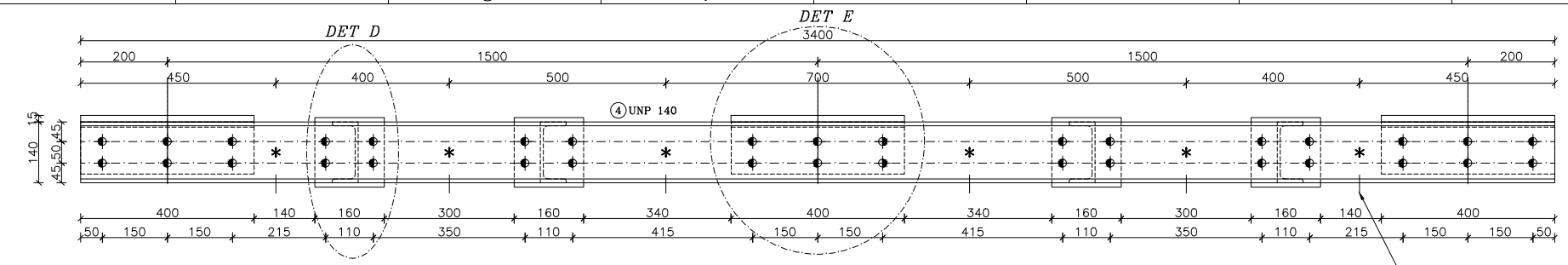

SEC "B–B"
SC:1/10

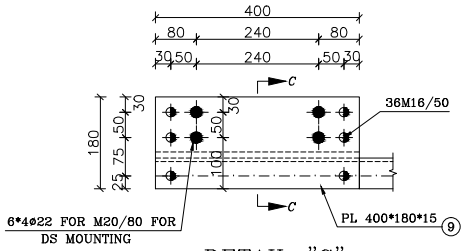

DETAIL "C"

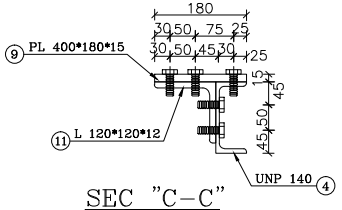

SEC "C–C"
SC:1/10

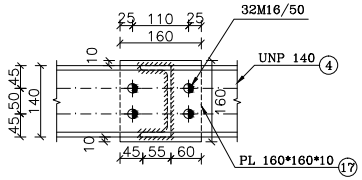

DETAIL "D"
SC:1/10

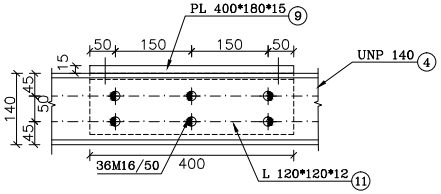

DETAIL "E"
SC:1/10

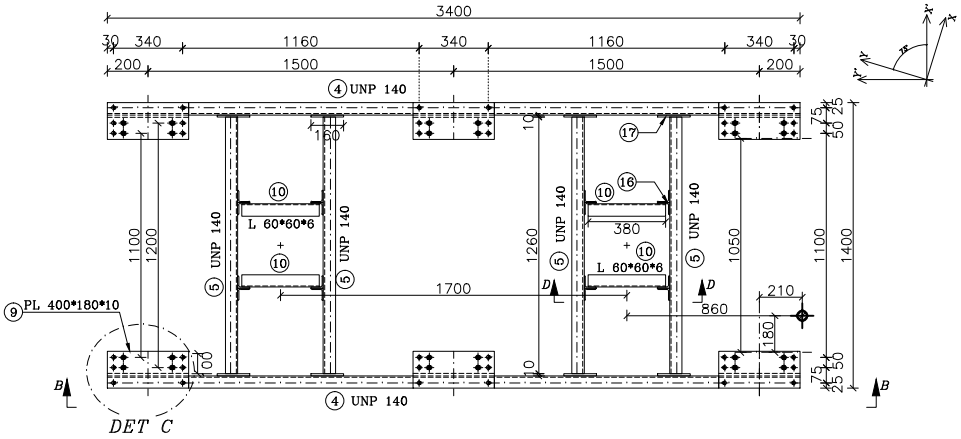

VIEW B
SC:1/25

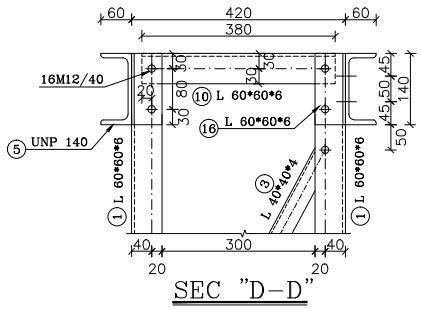

SEC "D–D"
SC:1/10

1- STEEL: ST-37
2-ALL BOLTS ARE GRADE: (8.8)
3- ø 12 HOLES (○)
ø 13 HOLES (⊖)
ø 14 HOLES (⊕)
ø 15 HOLES (⊙)
ø 18 HOLES (◈)
ø 22 HOLES (◉)
ø 24 HOLES (◈)
ø 26 HOLES (◈)
ø 30 HOLES (◉)
ø 35 HOLES (◉)
MECHANISM AXES (◈)
4- EARTHING HOLES (✱)
(ALL THE HOLES ARE ø12 EXCEPT AS SHOWN)
5- FOR ALL WELDS "D"=6mm EXECEPT AS SHOWN.

توضیحات

* جهت نصب پایه و قرارگیری صحیح به layout مراجعه شود.
۱- این مدرک طبق layout رویزن REV E می باشد.
۲- اندازه ها بر حسب میلیمتر می باشد.
۳- در زیر بیس پلیت به ضخامت ۵۰ mm گروت اجرا می شود .
۴- M قطر پیچها می باشد که بدیهی است قطر سوراخ(ø)۲ میلیمتر بزرگتر از قطر M باشد . (گرید:8.8)
۵- نبشی ها بایستی درصورت لزوم فارسی بر شوند .
۶-سازنده بایستی کلیه آهن آلات و پیچ و مهره و واشر را بر اساس آیین نامه ASTM A123,A153 گالوانیزه گرم نماید.
۷- کلیه اندازه گذاریها بایستی توسط سازنده مجددا کنترل گردد و مشکلات اجرایی احتمالی به اطلاع طراح رسانده شود .
۸- سازنده بایستی یک نمونه از سازه ها را قبل از تولید انبوه و گالوانیزه نمودن جهت بازدید آماده نماید .
۹- در کلیه مقاطع بالزنی و لبه زنی مجاز نمی باشد.
۱۰- مقاطع باید براساس جدول اشتایل باشد.
۱۱-سازه مذکور بر اساس مدرک نقشه ابعادی شماره NSA72.5/3150D طراحی شده است.
۱۲-اتصالات مطابق بند ۱۰-۴-۵ مبحث دهم مقررات ملی ساختمان ویرایش ۱۴۰۱ می باشد.
** تطابق باکس DS/DSE با تجهیز مربوطه به عهده پیمانکار می باشد.

REV	Description.	DATE
C		
B	AS THE LET:233/310	1404.01
A	AS THE LET:13387/310	1403.12
Z	FIRST ISSUE	1403.10

Consultant: MONIRAN

Employer: HORMOZGAN REGIONAL ELECTRIC.CO

Contractor: AZARSKSH ENERGY MOHAM SHARGH

	Name	Date
DRAWN	M.NOORYAN	1404.01
DESIGNED	M.NOSRATI	1404.01
CHECKED	SH.SHOJA	1404.01
APPROVED	M.DANESHPOU	1404.01

Title: DRAWING OF EQUIPMENT STRUCTURE 6SDS1(COUPLER)

DWG NO: SIRIK/02/230/63/127

Project: ANAMIS 230/63 KV SUBSTATHON

Project No: -------

Cantract No: ------

Scale:

Size: A3

Sheet: 21

Total Sheet: 44

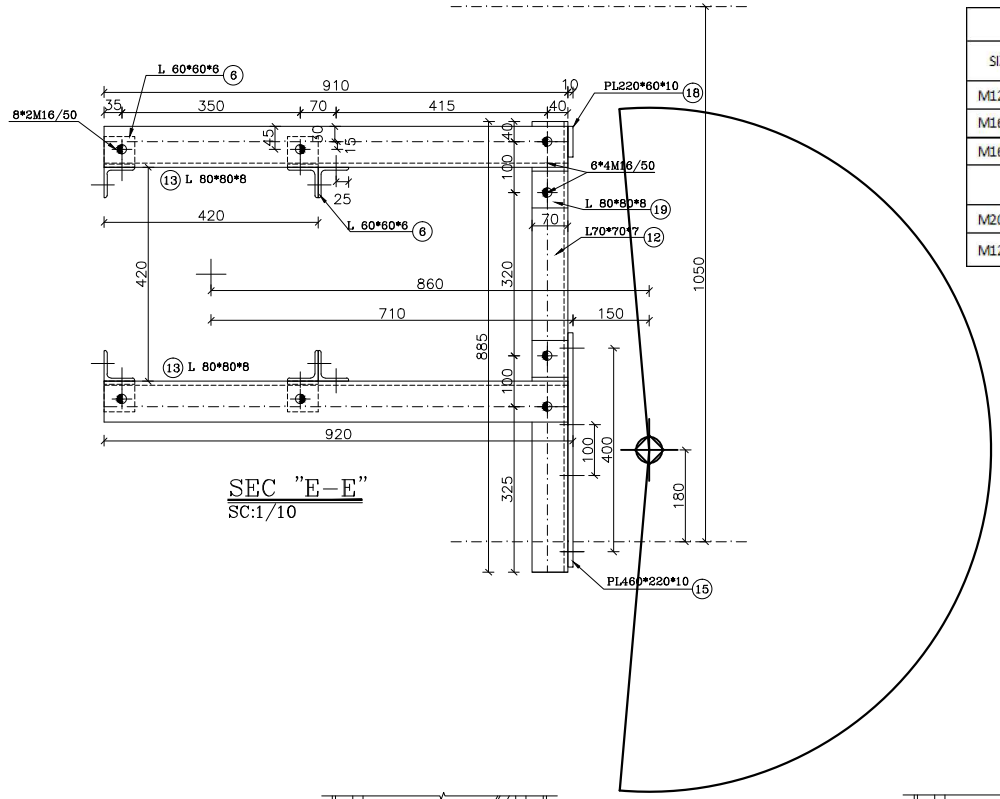

SEC "E-E"
SC:1/10

BOLT LIST STRACTURE			
SIZE	QUANTITY	SET	TOTAL
M12/40	64	1	64
M16/40	32	1	32
M16/50	152	1	152
BOLT LIST EQUIPMENT			
M20/80	24	1	24
M12/50	6	1	6

LISTOFFER STRUCTURE

POS	SIZE (mm)	Length (m)	QTY PCS	Weight(kg) kg/m	Piece	Total
1	L 60*60*6	3.010	8	5.42	16.31	130.51
2	L 40*40*4	0.543	8	2.42	1.31	10.51
3	L 40*40*4	0.580	8	2.42	1.40	11.23
3a	L 40*40*4	0.760	24	2.42	1.84	44.14
4	UNP 140	3.400	2	16.00	54.40	108.80
5	UNP 140	1.260	4	16.00	20.16	80.64
6	L 60*60*6	0.060	12	5.42	0.33	3.90
7	PL: 105*100*6	——-	8	———	0.495	3.956
7a	PL: 90*100*6	——-	8	———	0.424	3.391
8	PL: 120*120*15	——-	8	———	1.696	13.565
9	PL: 400*180*15	——-	6	———	8.478	50.868
10	L 60*60*6	0.380	4	5.42	2.06	8.24
11	L 120x120x12	0.400	6	21.60	8.64	51.84
12	L 70*70*7	0.885	2	7.38	6.53	13.06
13	L 80*80*8	0.910	4	9.66	8.79	35.16
14	L 50*50*5	0.497	2	3.77	1.87	3.75
15	PL: 460*220*10	——-	1	———	7.944	7.944
16	L 60*60*6	0.140	8	5.42	0.76	6.07
17	PL: 160*160*10	——-	8	———	2.010	16.077
18	PL:60*220*10	——-	1	———	10.362	10.362
19	L 80*80*8	0.070	4	9.66	0.68	2.70
20	FPL:40*40*6	——-	8	———	0.075	0.603
ST-37-2(DIN 17100)		Total Weight/For Structure			617.33	
SET SITE		1				
HOT DIP GALVANIZED		Total Weight/For project			617.33	

این جدول فهرست مصالح و آهن آلات بوده و جنبه اجرایی ندارد و طولهامی بایست مجدداً توسط سازنده کنترل شود.

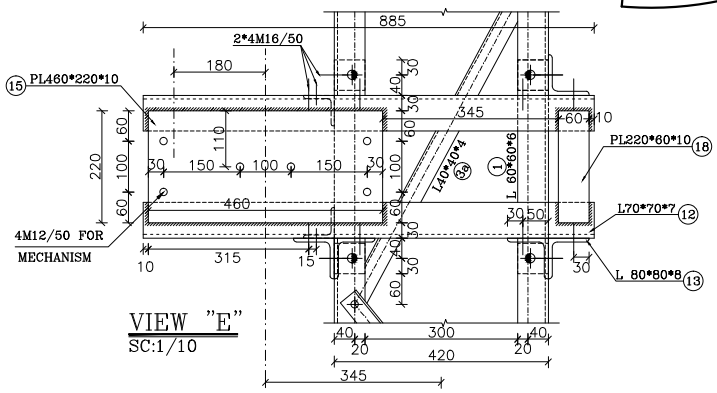

VIEW "E"
SC:1/10

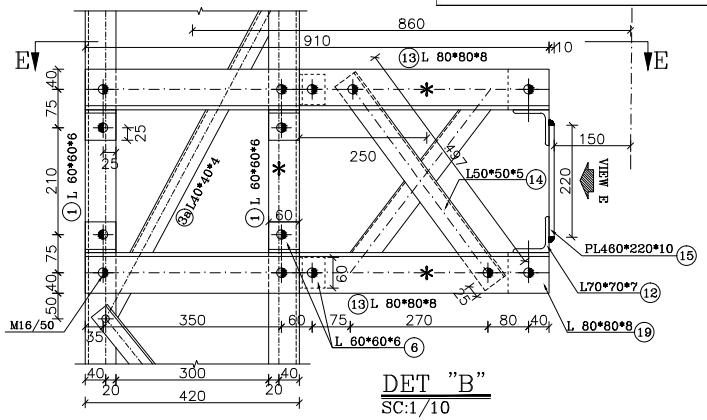

DET "B"
SC:1/10

REV	Description.	DATE
C		
B	AS THE LET:233/310	1404.01
A	AS THE LET:13387/310	1403.12
Z	FIRST ISSUE	1403.10

Consultant: MONIRAN

Employer: HORMOZGAN REGIONAL ELECTRIC.CO

Contractor: AZARSKSH ENERGY MOHAM SHARGH

	Name	Date
DRAWN	M.NOORYAN	1404.01
DESIGNED	M.NOSRATI	1404.01
CHECKED	SH.SHOJA	1404.01
APPROVED	M.DANESHPOU	1404.01

Title: DRAWING OF EQUIPMENT STRUCTURE 6SDS1(COUPLER)

DWG NO: SIRIK/02/230/63/127

Project: ANAMIS 230/63 KV SUBSTATIION

Project No: -------

Cantract No: ------

Scale:

Size: A3

Sheet: 22

Total Sheet: 44

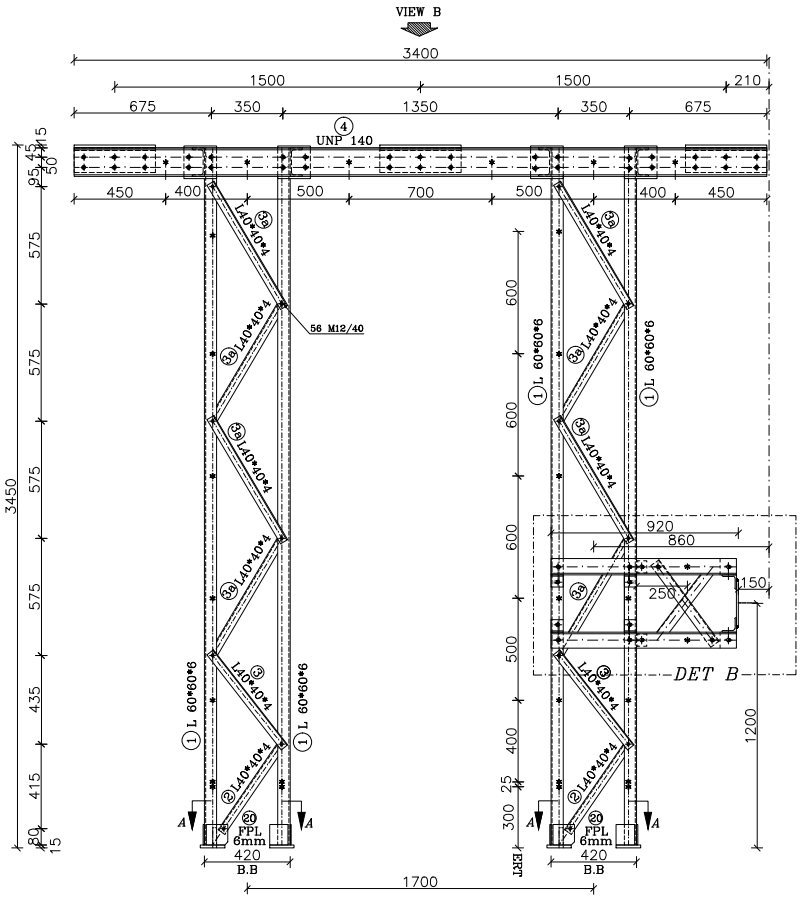

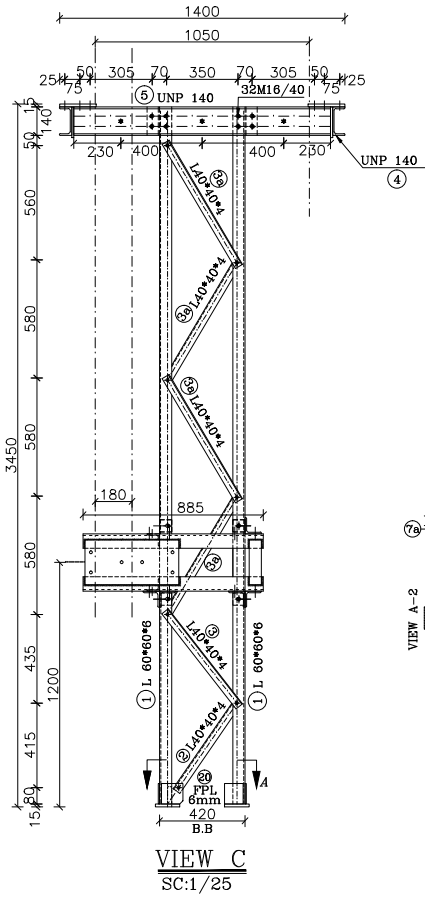

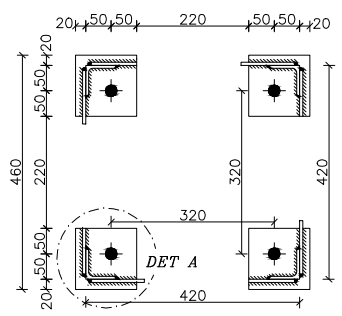

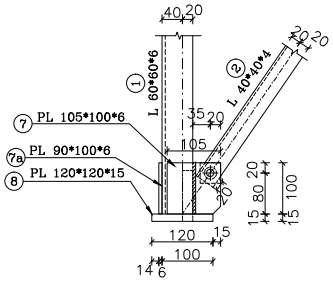

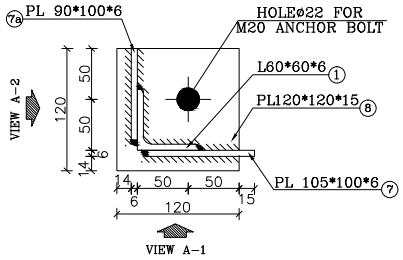

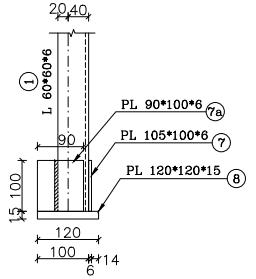

1- STEEL: ST-37
2-ALL BOLTS ARE GRADE: (8.8)
3- ø 12 HOLES (○)
ø 13 HOLES (⊖)
ø 14 HOLES (⊕)
ø 15 HOLES (⊙)
ø 18 HOLES (◉)
ø 22 HOLES (●)
ø 24 HOLES (●)
ø 26 HOLES (◉)
ø 30 HOLES (●)
ø 35 HOLES (●)
MECHANISM AXES (◆)
4- EARTHING HOLES (✱)
(ALL THE HOLES ARE ø12 EXCEPT AS SHOWN)
5- FOR ALL WELDS "D"=6mm EXECEPT AS SHOWN.

SUPPORT 6SDS2
SC:1/25

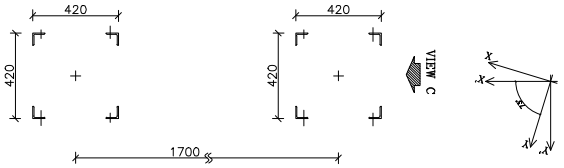

توضیحات

* جهت نصب پایه و قرارگیری صحیح به layout مراجعه شود.
۱- این مدرک طبق layout رویژن REV E می باشد.
۲- اندازه ها بر حسب میلیمتر می باشد.
۳- در زیر بیس پلیت به ضخامت ۵۰ mm گروت اجرا می شود .
۴- M قطر پیچها می باشد که بدیهی است قطر سوراخ(ø)۲ میلیمتر بزرگتر از قطر M باشد . (گرید:8.8)
۵- نبشی ها بایستی درصورت لزوم فارسی بر شوند .
۶-سازنده بایستی کلیه آهن آلات و پیچ و مهره و واشر را بر اساس آیین نامه ASTM A123,A153 گالوانیزه گرم نماید.
۷- کلیه اندازه گذاریها بایستی توسط سازنده مجددا کنترل گردد و مشکلات اجرایی احتمالی به اطلاع طراح رسانده شود .
۸- سازنده بایستی یک نمونه از سازه ها را قبل از تولید انبوه و گالوانیزه نمودن جهت بازدید آماده نماید .
۹- در کلیه مقاطع بالزنی و لبه زنی مجاز نمی باشد.
۱۰- مقاطع باید براساس جدول اشتایل باشد.
۱۱-سازه مذکور بر اساس مدرک نقشه ابعادی شماره NSA72.5/3150D طراحی شده است.
۱۲-اتصالات مطابق بند ۱۰-۴-۵ مبحث دهم مقررات ملی ساختمان ویرایش ۱۴۰۱ می باشد.
** تطابق باکس DS/DSE با تجهیز مربوطه به عهده پیمانکار می باشد.

REV	Description.	DATE
C		
B	AS THE LET:233/310	1404.01
A	AS THE LET:13387/310	1403.12
Z	FIRST ISSUE	1403.10

Consultant: MONIRAN
Employer: HORMOZGAN REGIONAL ELECTRIC.CO
Contractor: AZARSKSH ENERGY MOHAM SHARGH

	Name	Date
DRAWN	M.NOORYAN	1404.01
DESIGNED	M.NOSRATI	1404.01
CHECKED	SH.SHOJA	1404.01
APPROVED	M.DANESHPOU	1404.01

Title: DRAWING OF EQUIPMENT STRUCTURE 6SDS2
DWG NO: SIRIK/02/230/63/127
Project: ANAMIS 230/63 KV SUBSTATHON
Project No: -------
Cantract No: ------
Scale:
Size: A3
Sheet: 23
Total Sheet: 44

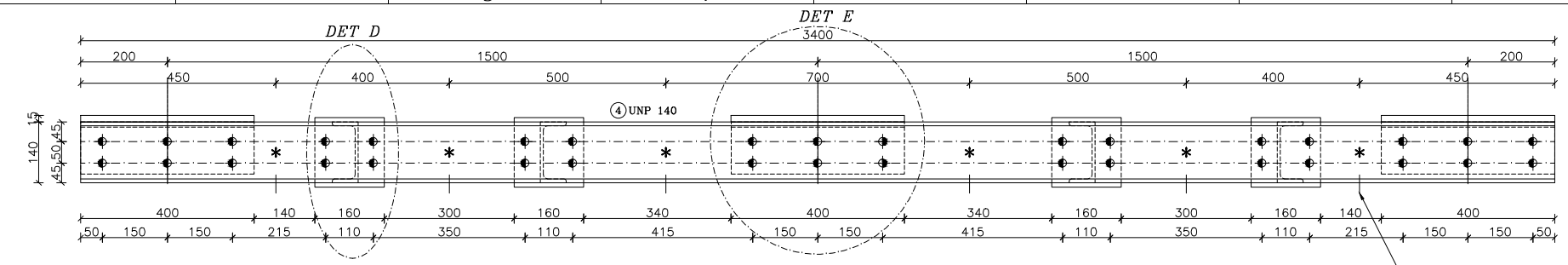

SEC "B–B"
SC:1/10

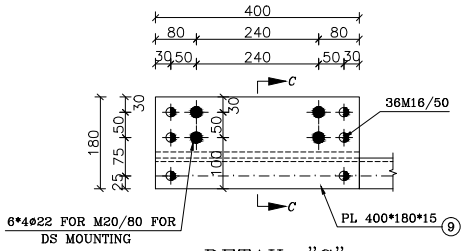

DETAIL "C"

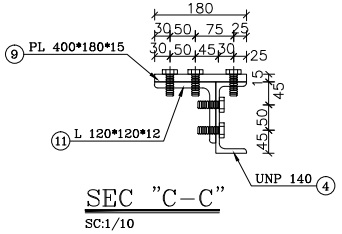

SEC "C–C"
SC:1/10

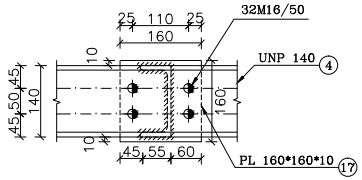

DETAIL "D"
SC:1/10

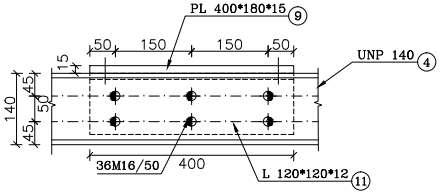

DETAIL "E"
SC:1/10

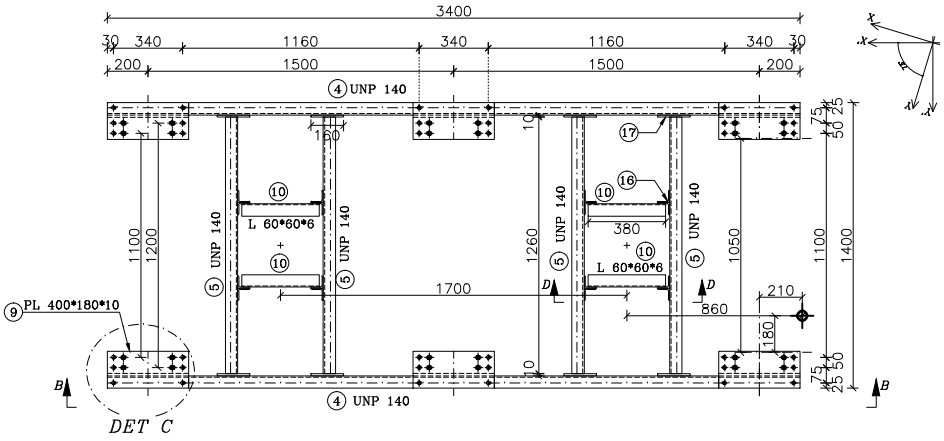

VIEW B
SC:1/25

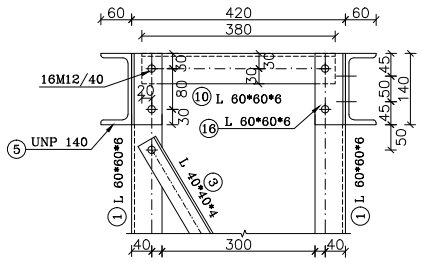

SEC "D–D"
SC:1/10

1- STEEL: ST-37
2-ALL BOLTS ARE GRADE: (8.8)
3- ø 12 HOLES (○)
ø 13 HOLES (⊖)
ø 14 HOLES (⊕)
ø 15 HOLES (⊙)
ø 18 HOLES (◆)
ø 22 HOLES (◆)
ø 24 HOLES (◆)
ø 26 HOLES (◈)
ø 30 HOLES (◆)
ø 35 HOLES (◆)
MECHANISM AXES (◆)
4- EARTHING HOLES (✱)
(ALL THE HOLES ARE ø12 EXCEPT AS SHOWN)
5- FOR ALL WELDS "D"=6mm EXECEPT AS SHOWN.

توضیحات

* جهت نصب پایه و قرارگیری صحیح به layout مراجعه شود.
۱- این مدرک طبق layout رویزن REV E می باشد.
۲- اندازه ها بر حسب میلیمتر می باشد.
۳- در زیر ببس پلیت به ضخامت ۵۰ mm گروت اجرا می شود .
۴- M قطر پیچها می باشد که بدیهی است قطر سوراخ(ø)۲ میلیمتر بزرگتر از قطر M باشد . (گرید:8.8)
۵- نبشی ها بایستی درصورت لزوم فارسی بر شوند .
۶-سازنده بایستی کلیه آهن آلات و پیچ و مهره و واشر را بر اساس آیین نامه ASTM A123,A153 گالوانیزه گرم نماید.
۷- کلیه اندازه گذاریها بایستی توسط سازنده مجددا کنترل گردد و مشکلات اجرایی احتمالی به اطلاع طراح رسانده شود .
۸- سازنده بایستی یک نمونه از سازه ها را قبل از تولید انبوه و گالوانیزه نمودن جهت بازدید آماده نماید .
۹- در کلیه مقاطع بالزنی و لبه زنی مجاز نمی باشد.
۱۰- مقاطع باید براساس جدول اشتایل باشد.
۱۱-سازه مذکور بر اساس مدرک نقشه ابعادی شماره NSA72.5/3150D طراحی شده است.
۱۲-اتصالات مطابق بند ۱۰-۴-۵ مبحث دهم مقررات ملی ساختمان ویرایش ۱۴۰۱ می باشد.
** تطابق باکس DS/DSE با تجهیز مربوطه به عهده پیمانکار می باشد.

REV	Description.	DATE
C		
B	AS THE LET:233/310	1404.01
A	AS THE LET:13387/310	1403.12
Z	FIRST ISSUE	1403.10

Consultant: MONIRAN
Employer: HORMOZGAN REGIONAL ELECTRIC.CO
Contractor: AZARSKSH ENERGY MOHAM SHARGH

	Name	Date
DRAWN	M.NOORYAN	1404.01
DESIGNED	M.NOSRATI	1404.01
CHECKED	SH.SHOJA	1404.01
APPROVED	M.DANESHPOU	1404.01

Title: DRAWING OF EQUIPMENT STRUCTURE 6SDS2(INCOMING)
DWG NO: SIRIK/02/230/63/127
Project: ANAMIS 230/63 KV SUBSTATHON
Project No: -------
Cantract No: ------
Scale:
Size: A3
Sheet: 24
Total Sheet: 44

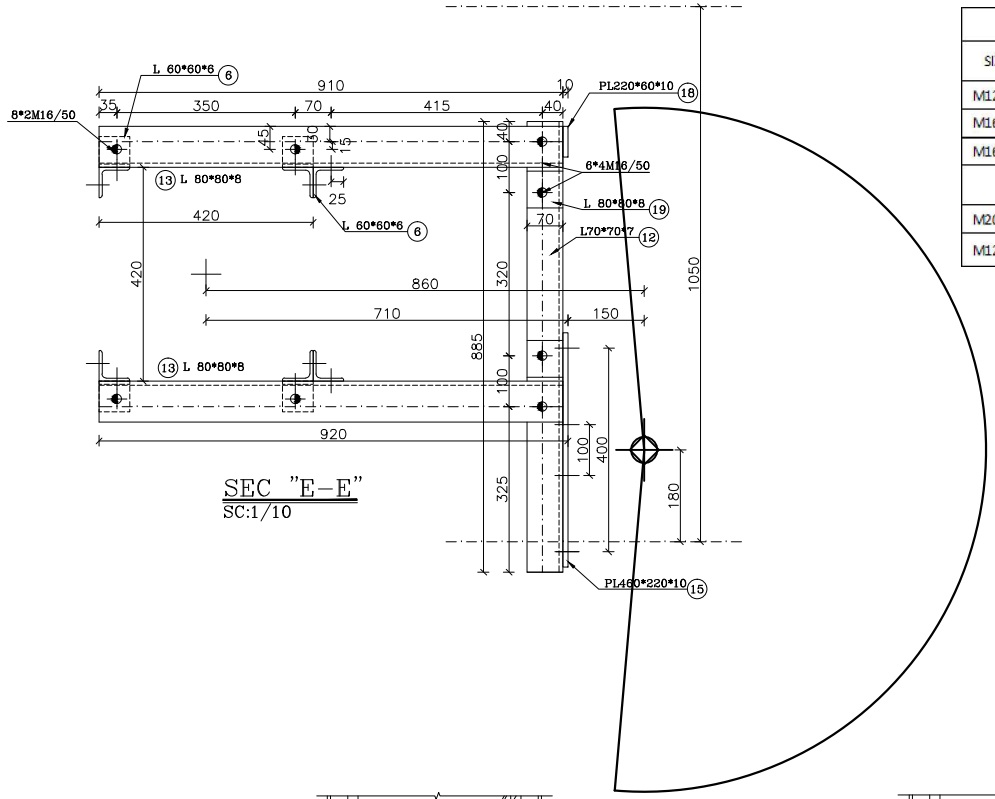

SEC "E-E"
SC:1/10

BOLT LIST STRACTURE			
SIZE	QUANTITY	SET	TOTAL
M12/40	72	2	144
M16/40	32	2	64
M16/50	152	2	304
BOLT LIST EQUIPMENT			
M20/80	24	2	48
M12/50	6	2	12

LISTOFFER STRUCTURE

POS	SIZE (mm)	Length (m)	QTY PCS	Weight(kg) kg/m	Piece	Total
1	L 60*60*6	3.420	8	5.42	18.54	148.29
2	L 40*40*4	0.543	8	2.42	1.31	10.51
3	L 40*40*4	0.592	8	2.42	1.43	11.46
3a	L 40*40*4	0.708	32	2.42	1.71	54.83
4	UNP 140	3.400	2	16.00	54.40	108.80
5	UNP 140	1.260	4	16.00	20.16	80.64
6	L 60*60*6	0.060	12	5.42	0.33	3.90
7	PL: 105*100*6	-------	8	-------	0.495	3.956
7a	PL: 90*100*6	-------	8	-------	0.424	3.391
8	PL: 120*120*15	-------	8	-------	1.696	13.565
9	PL: 400*180*15	-------	6	-------	8.478	50.868
10	L 60*60*6	0.380	4	5.42	2.06	8.24
11	L 120x120x12	0.400	6	21.60	8.64	51.84
12	L 70*70*7	0.885	2	7.38	6.53	13.06
13	L 80*80*8	0.910	4	9.66	8.79	35.16
14	L 50*50*5	0.497	2	3.77	1.87	3.75
15	PL: 460*220*10	-------	1	-------	7.944	7.944
16	L 60*60*6	0.140	8	5.42	0.76	6.07
17	PL: 160*160*10	-------	8	-------	2.010	16.077
18	PL:60*220*10	-------	1	-------	10.362	10.362
19	L 80*80*8	0.070	4	9.66	0.68	2.70
20	FPL:40*40*6	-------	8	-------	0.075	0.603
ST-37-2(DIN 17100)		Total Weight/For Structure			646.03	
SET SITE		2				
HOT DIP GALVANIZED		Total Weight/For project			1,292.05	

این جدول فهرست مصالح و آهن آلات بوده و جنبه اجرایی ندارد و طولهای بایست مجدداً توسط سازنده کنترل شود.

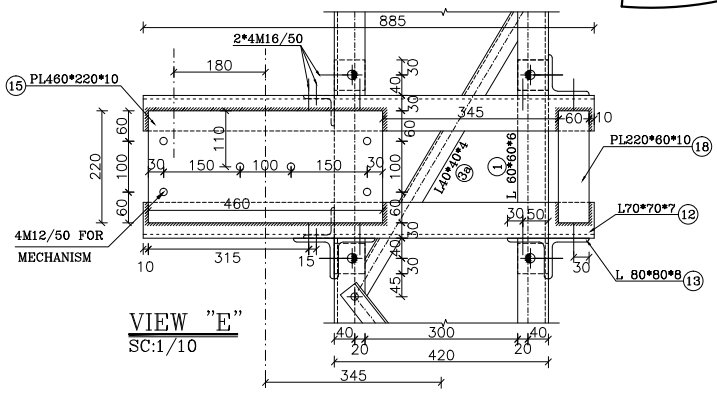

VIEW "E"
SC:1/10

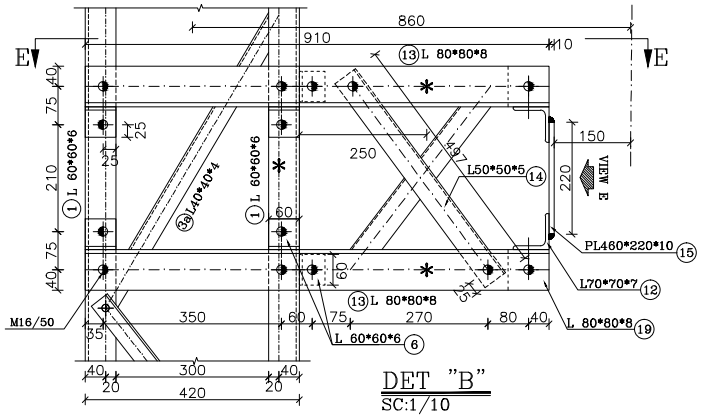

DET "B"
SC:1/10

REV	Description.	DATE
C		
B	AS THE LET:233/310	1404.01
A	AS THE LET:13387/310	1403.12
Z	FIRST ISSUE	1403.10

Consultant: MONIRAN

Employer: HORMOZGAN REGIONAL ELECTRIC.CO

Contractor: AZARSKSH ENERGY MOHAM SHARGH

	Name	Date
DRAWN	M.NOORYAN	1404.01
DESIGNED	M.NOSRATI	1404.01
CHECKED	SH.SHOJA	1404.01
APPROVED	M.DANESHPOU	1404.01

Title: DRAWING OF EQUIPMENT STRUCTURE 6SDS2(INCOMING)

DWG NO: SIRIK/02/230/63/127

Project: ANAMIS 230/63 KV SUBSTATIION

Project No: -------

Cantract No: ------

Scale:

Size: A3

Sheet: 25

Total Sheet: 44

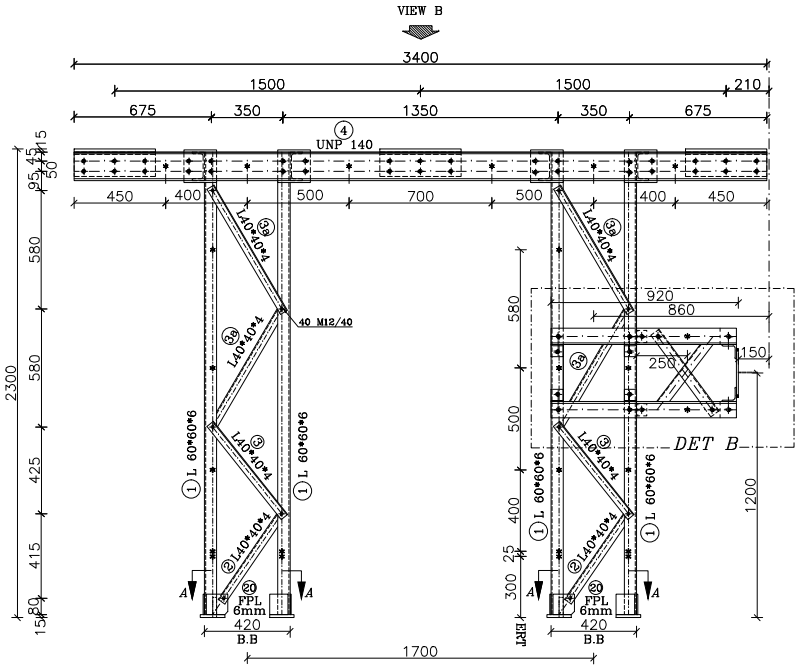

VIEW A
SC:1/25

SUPPORT 6SDS3
SC:1/25

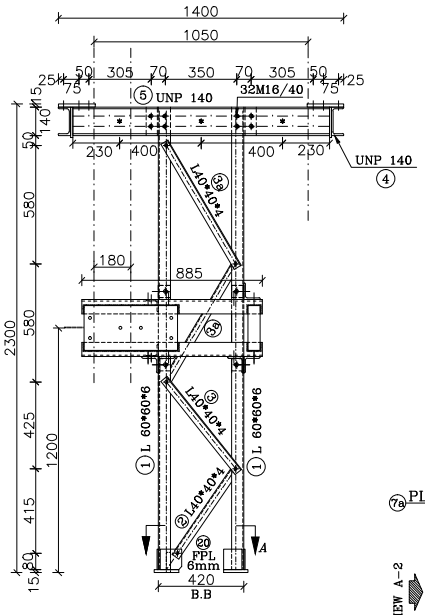

VIEW C
SC:1/25

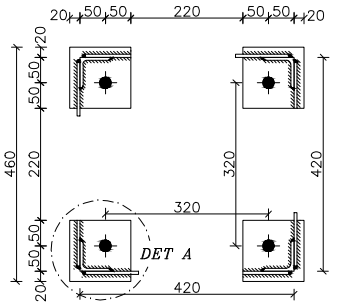

SEC "A–A"
SC:1/10

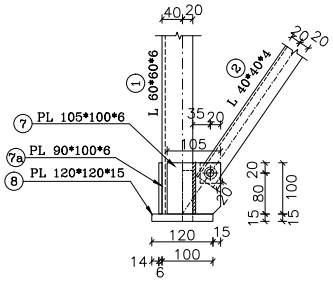

VIEW A–1
SC:1/10

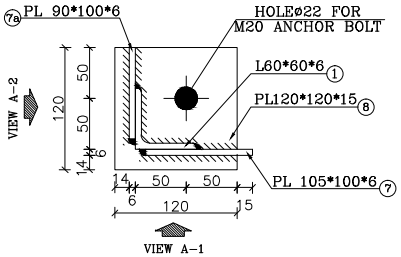

DET "A"
SC:1/5

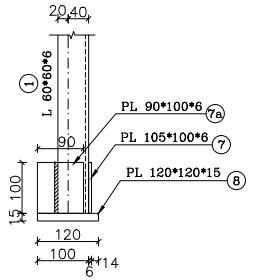

VIEW A–2
SC:1/10

1- STEEL: ST-37
2-ALL BOLTS ARE GRADE: (8.8)
3- ø 12 HOLES (○)
ø 13 HOLES (⊖)
ø 14 HOLES (⊕)
ø 15 HOLES (⊙)
ø 18 HOLES (◉)
ø 22 HOLES (●)
ø 24 HOLES (●)
ø 26 HOLES (◉)
ø 30 HOLES (●)
ø 35 HOLES (●)
MECHANISM AXES (◆)
4- EARTHING HOLES (✱)
(ALL THE HOLES ARE ø12 EXCEPT AS SHOWN)
5- FOR ALL WELDS "D"=6mm EXECEPT AS SHOWN.

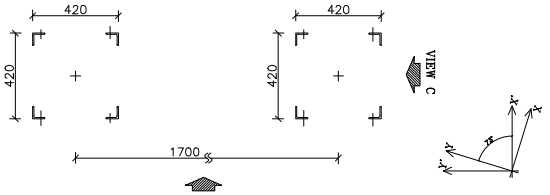

VIEW A
PLAN OF LEGS THAT SHOULD BE PUNCHED FOR EARTHING HOLES

توضیحات

* جهت نصب پایه و قرارگیری صحیح به layout مراجعه شود.
۱- این مدرک طبق layout رویژن REV E می باشد.
۲- اندازه ها بر حسب میلیمتر می باشد.
۳- در زیر بیس پلیت به ضخامت ۵۰ mm گروت اجرا می شود .
۴- M قطر پیچها می باشد که بدیهی است قطر سوراخ(ø)۲ میلیمتر بزرگتر از قطر M باشد . (گرید:8.8)
۵- نبشی ها بایستی درصورت لزوم فارسی بر شوند .
۶-سازنده بایستی کلیه آهن آلات و پیچ و مهره و واشر را بر اساس آیین نامه ASTM A123,A153 گالوانیزه گرم نماید.
۷- کلیه اندازه گذاریها بایستی توسط سازنده مجددا کنترل گردد و مشکلات اجرایی احتمالی به اطلاع طراح رسانده شود .
۸- سازنده بایستی یک نمونه از سازه ها را قبل از تولید انبوه و گالوانیزه نمودن جهت بازدید آماده نماید .
۹- در کلیه مقاطع بالزنی و لبه زنی مجاز نمی باشد.
۱۰- مقاطع باید براساس جدول اشتایل باشد.
۱۱-سازه مذکور بر اساس مدرک نقشه ابعادی شماره NSA72.5/3150D NSA72.5/1600D طراحی شده است.
۱۲-اتصالات مطابق بند ۱۰-۴-۵ مبحث دهم مقررات ملی ساختمان ویرایش ۱۴۰۱ می باشد.

** تطابق باکس DS/DSE با تجهیز مربوطه به عهده پیمانکار می باشد.

REV	Description.	DATE
C		
B	AS THE LET:233/310	1404.01
A	AS THE LET:13387/310	1403.12
Z	FIRST ISSUE	1403.10

Consultant: MONIRAN

Employer: HORMOZGAN REGIONAL ELECTRIC.CO

Contractor: AZARSKSH ENERGY MOHAM SHARGH

	Name	Date
DRAWN	M.NOORYAN	1404.01
DESIGNED	M.NOSRATI	1404.01
CHECKED	SH.SHOJA	1404.01
APPROVED	M.DANESHPOU	1404.01

Title: DRAWING OF EQUIPMENT STRUCTURE 6SDS3(LINE)

DWG NO: SIRIK/02/230/63/127

Project: ANAMIS 230/63 KV SUBSTATHON

Project No: -------

Cantract No: ------

Scale:

Size: A3

Sheet: 26

Total Sheet: 44

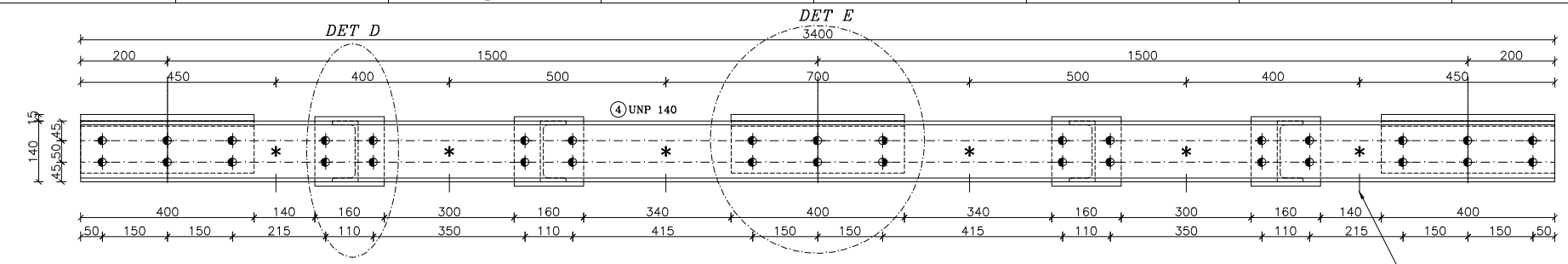

SEC "B–B"
SC:1/10

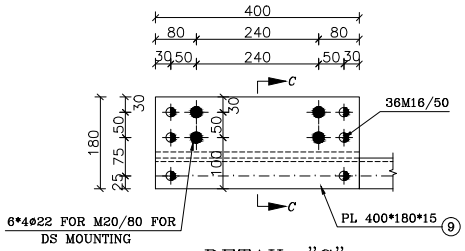

DETAIL "C"

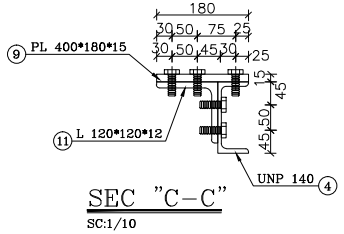

SEC "C–C"
SC:1/10

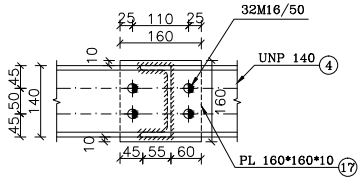

DETAIL "D"
SC:1/10

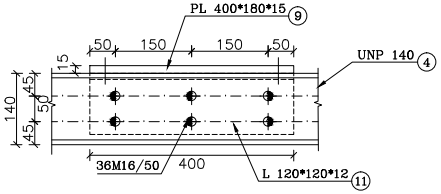

DETAIL "E"
SC:1/10

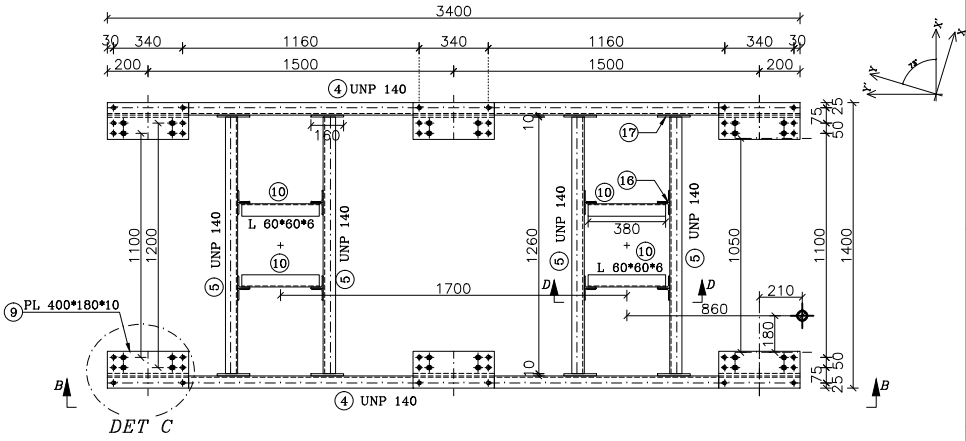

VIEW B
SC:1/25

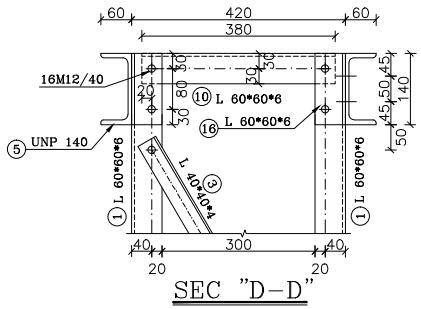

SEC "D–D"
SC:1/10

1- STEEL: ST-37
2-ALL BOLTS ARE GRADE: (8.8)
3- ø 12 HOLES (○)
ø 13 HOLES (⊖)
ø 14 HOLES (⊕)
ø 15 HOLES (⊙)
ø 18 HOLES (⊕)
ø 22 HOLES (⊕)
ø 24 HOLES (⊕)
ø 26 HOLES (⊛)
ø 30 HOLES (⊕)
ø 35 HOLES (⊕)
MECHANISM AXES (⊕)
4- EARTHING HOLES (✱)
(ALL THE HOLES ARE ø12 EXCEPT AS SHOWN)
5- FOR ALL WELDS "D"=6mm EXECEPT AS SHOWN.

توضیحات

* جهت نصب پایه و قرارگیری صحیح به layout مراجعه شود.
۱- این مدرک طبق layout رویژن REV E می باشد.
۲- اندازه ها بر حسب میلیمتر می باشد.
۳- در زیر بیس پلیت به ضخامت ۵۰ mm گروت اجرا می شود .
۴- M قطر پیچها می باشد که بدیهی است قطر سوراخ(ø)۲ میلیمتر بزرگتر از قطر M باشد . (گرید:8.8)
۵- نبشی ها بایستی درصورت لزوم فارسی بر شوند .
۶-سازنده بایستی کلیه آهن آلات و پیچ و مهره و واشر را بر اساس آیین نامه ASTM A123,A153 گالوانیزه گرم نماید.
۷- کلیه اندازه گذاریها بایستی توسط سازنده مجددا کنترل گردد و مشکلات اجرایی احتمالی به اطلاع طراح رسانده شود .
۸- سازنده بایستی یک نمونه از سازه ها را قبل از تولید انبوه و گالوانیزه نمودن جهت بازدید آماده نماید .
۹- در کلیه مقاطع بالزنی و لبه زنی مجاز نمی باشد.
۱۰- مقاطع باید براساس جدول اشتایل باشد.
۱۱-سازه مذکور بر اساس مدرک نقشه ابعادی شماره NSA72.5/3150D NSA72.5/1600D طراحی شده است.
۱۲-اتصالات مطابق بند ۱۰-۴-۵ مبحث دهم مقررات ملی ساختمان ویرایش ۱۴۰۱ می باشد.
** تطابق باکس DS/DSE با تجهیز مربوطه به عهده پیمانکار می باشد.

REV	Description.	DATE
C		
B	AS THE LET:233/310	1404.01
A	AS THE LET:13387/310	1403.12
Z	FIRST ISSUE	1403.10

Consultant: MONIRAN

Employer: HORMOZGAN REGIONAL ELECTRIC.CO

Contractor: AZARSKSH ENERGY MOHAM SHARGH

	Name	Date
DRAWN	M.NOORYAN	1404.01
DESIGNED	M.NOSRATI	1404.01
CHECKED	SH.SHOJA	1404.01
APPROVED	M.DANESHPOU	1404.01

Title: DRAWING OF EQUIPMENT STRUCTURE 6SDS3(LINE)

DWG NO: SIRIK/02/230/63/127

Project: ANAMIS 230/63 KV SUBSTATHON

Project No: -------

Cantract No: ------

Scale:

Size: A3

Sheet: 27

Total Sheet: 44

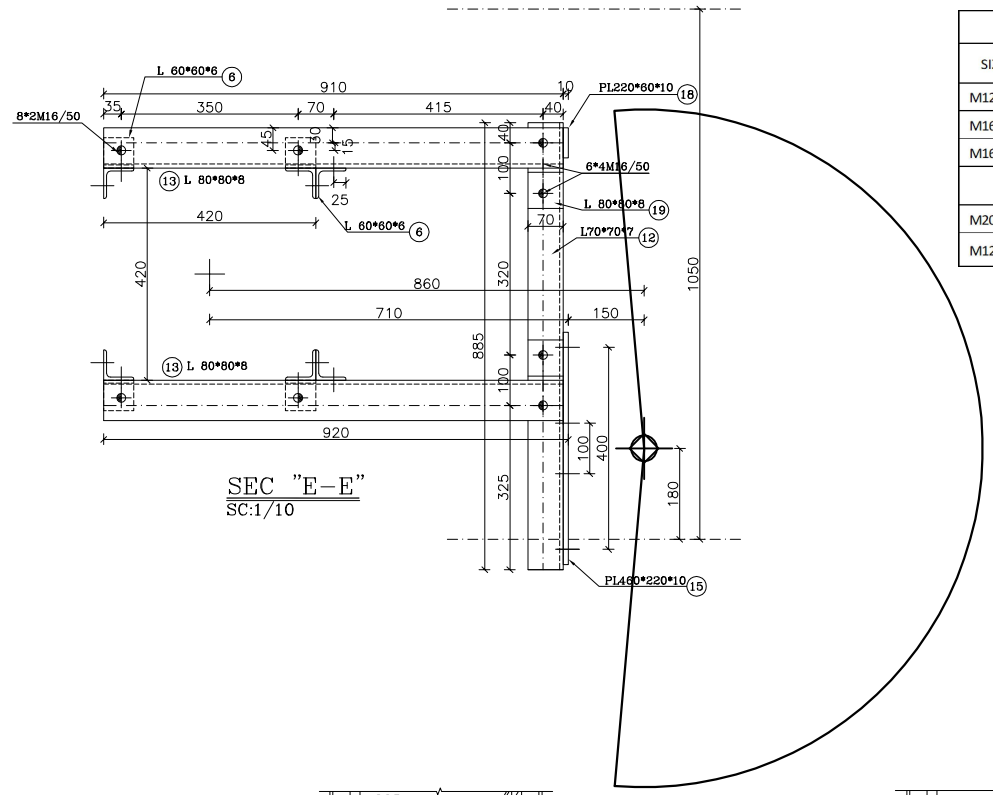

BOLT LIST STRACTURE			
SIZE	QUANTITY	SET	TOTAL
M12/40	56	9	504
M16/40	32	9	288
M16/50	152	9	1368
BOLT LIST EQUIPMENT			
M20/80	24	9	216
M12/50	6	9	54

LISTOFFER STRUCTURE

POS	SIZE (mm)	Length (m)	QTY PCS	Weight(kg) kg/m	Piece	Total
1	L 60*60*6	2.270	8	5.42	12.30	98.43
2	L 40*40*4	0.543	8	2.42	1.31	10.51
3	L 40*40*4	0.584	8	2.42	1.41	11.31
3a	L 40*40*4	0.712	16	2.42	1.72	27.57
4	UNP 140	3.400	2	16.00	54.40	108.80
5	UNP 140	1.260	4	16.00	20.16	80.64
6	L 60*60*6	0.060	12	5.42	0.33	3.90
7	PL: 105*100*6	------	8	-------	0.495	3.956
7a	PL: 90*100*6	------	8	-------	0.424	3.391
8	PL: 120*120*15	------	8	-------	1.696	13.565
9	PL: 400*180*15	------	6	-------	8.478	50.868
10	L 60*60*6	0.380	4	5.42	2.06	8.24
11	L 120x120x12	0.400	6	21.60	8.64	51.84
12	L 70*70*7	0.885	2	7.38	6.53	13.06
13	L 80*80*8	0.910	4	9.66	8.79	35.16
14	L 50*50*5	0.497	2	3.77	1.87	3.75
15	PL: 460*220*10	------	1	-------	7.944	7.944
16	L 60*60*6	0.140	8	5.42	0.76	6.07
17	PL: 160*160*10	------	8	-------	2.010	16.077
18	PL:60*220*10	------	1	-------	10.362	10.362
19	L 80*80*8	0.070	4	9.66	0.68	2.70
21	FPL:40*40*6	------	8	-------	0.075	0.603
ST-37-2(DIN 17100)		Total Weight/For Structure			568.75	
SET SITE		9				
HOT DIP GALVANIZED		Total Weight/For project			5,118.74	

این جدول فهرست مصالح و آهن آلات بوده و جنبه اجرایی ندارد و طولها می بایست مجددا" توسط سازنده کنترل شود.

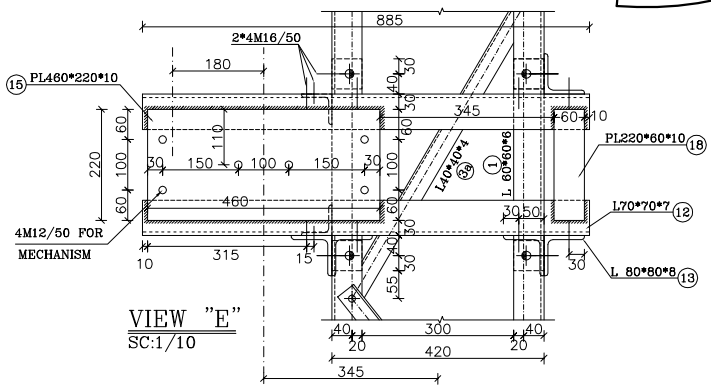

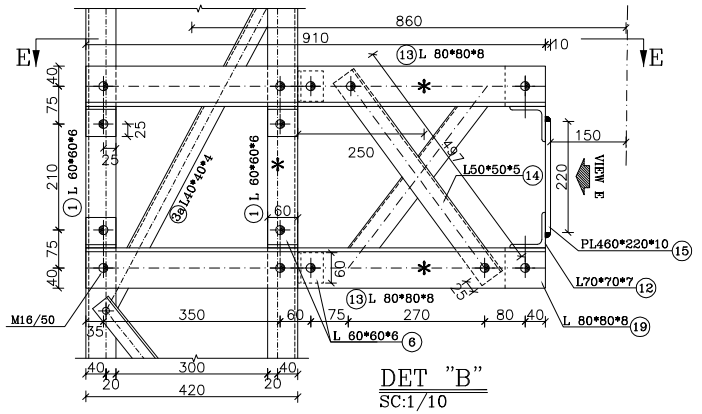

REV	Description.	DATE
C		
B	AS THE LET:233/310	1404.01
A	AS THE LET:13387/310	1403.12
Z	FIRST ISSUE	1403.10

Consultant: MONIRAN

Employer: HORMOZGAN REGIONAL ELECTRIC.CO

Contractor: AZARSKSH ENERGY MOHAM SHARGH

	Name	Date
DRAWN	M.NOORYAN	1404.01
DESIGNED	M.NOSRATI	1404.01
CHECKED	SH.SHOJA	1404.01
APPROVED	M.DANESHPOU	1404.01

Title: DRAWING OF EQUIPMENT STRUCTURE 6SDS3(LINE)

DWG NO: SIRIK/02/230/63/127

Project: ANAMIS 230/63 KV SUBSTATION

Project No: -------

Cantract No: ------

Scale:

Size: A3

Sheet: 28

Total Sheet: 44

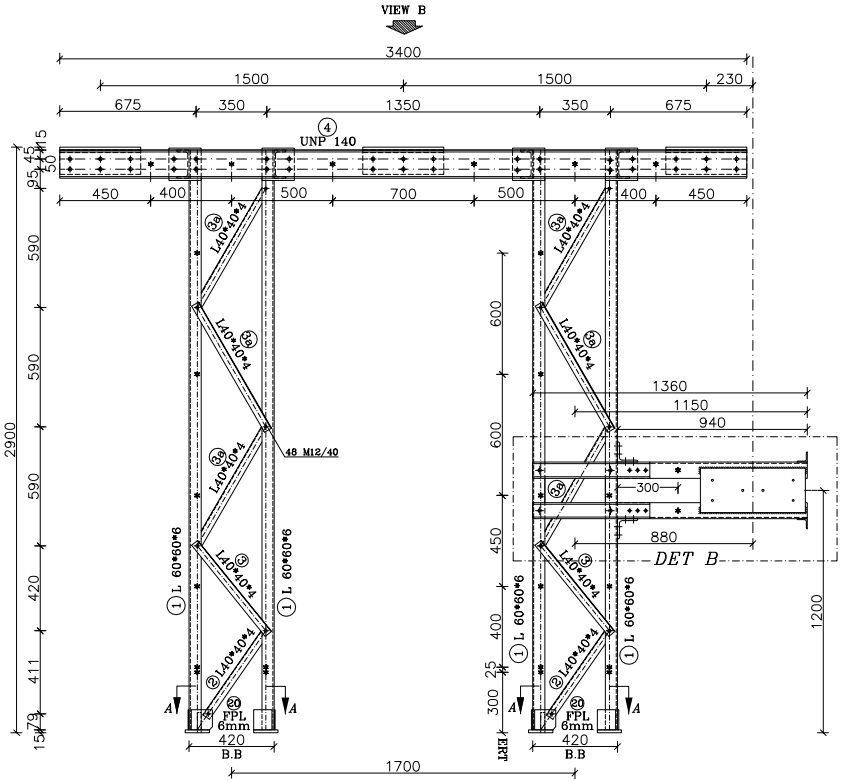

VIEW A
SC:1/25

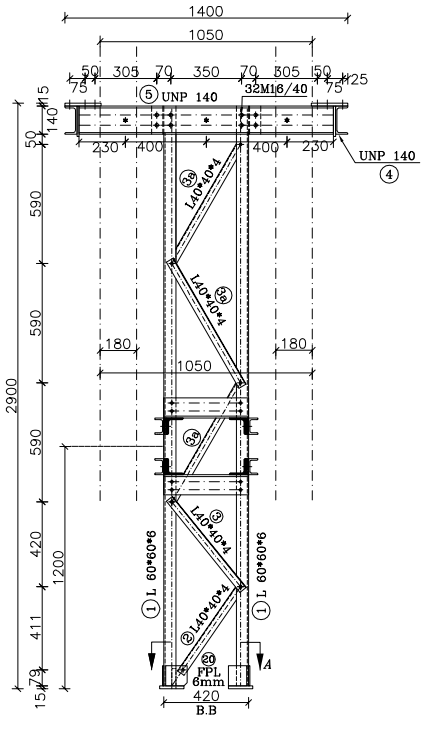

VIEW C
SC:1/25

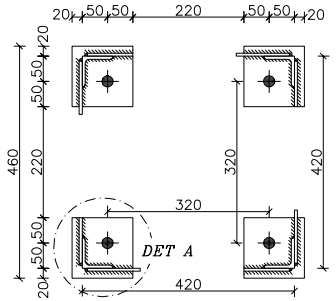

SEC "A-A"
SC:1/10

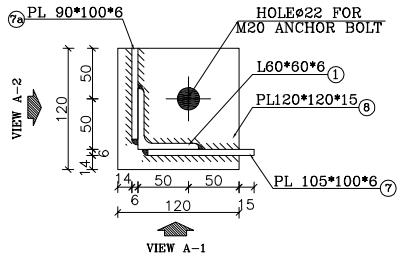

DET "A"
SC:1/5

SUPPORT 6SDSE/R
SC:1/25

1- STEEL: ST-37
2-ALL BOLTS ARE GRADE: (8.8)
3- ø 12 HOLES (○)
ø 13 HOLES (⊖)
ø 14 HOLES (⊕)
ø 15 HOLES (⊙)
ø 18 HOLES (⊕)
ø 22 HOLES (⊕)
ø 24 HOLES (⊕)
ø 26 HOLES (⊕)
ø 30 HOLES (⊕)
ø 35 HOLES (⊕)
MECHANISM AXES (⊕)
4- EARTHING HOLES (✱)
(ALL THE HOLES ARE ø12 EXCEPT AS SHOWN)
5- FOR ALL WELDS "D"=6mm EXECEPT AS SHOWN.

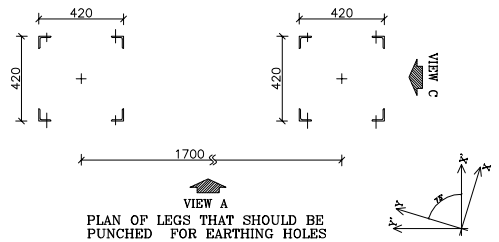

PLAN OF LEGS THAT SHOULD BE PUNCHED FOR EARTHING HOLES

توضیحات

* جهت نصب پایه و قرارگیری صحیح به layout مراجعه شود.
۱- این مدرک طبق layout رویژن REV E می باشد.
۲- اندازه ها بر حسب میلیمتر می باشد.
۳- در زیر بیس پلیت به ضخامت ۵۰mm گروت اجرا می شود .
۴- M قطر پیچها می باشد که بدیهی است قطر سوراخ(ø)۲ میلیمتر بزرگتر از قطر M باشد . (گرید:8.8)
۵- نبشی ها بایستی درصورت لزوم فارسی بر شوند .
۶-سازنده بایستی کلیه آهن آلات و پیچ و مهره و واشر را بر اساس آیین نامه ASTM A123,A153 گالوانیزه گرم نماید.
۷- کلیه اندازه گذاریها بایستی توسط سازنده مجددا کنترل گردد و مشکلات اجرایی احتمالی به اطلاع طراح رسانده شود .
۸- سازنده بایستی یک نمونه از سازه ها را قبل از تولید انبوه و گالوانیزه نمودن جهت بازدید آماده نماید .
۹- در کلیه مقاطع بالزنی و لبه زنی مجاز نمی باشد.
۱۰- مقاطع باید براساس جدول اشتایل باشد.
۱۱-سازه مذکور بر اساس مدرک نقشه ابعادی شماره NSA72.5/1600D طراحی شده است.
۱۲-اتصالات مطابق بند ۱۰-۴-۵ مبحث دهم مقررات ملی ساختمان ویرایش ۱۴۰۱ می باشد.
** تطابق باکس DS/DSE با تجهیز مربوطه به عهده پیمانکار می باشد.

REV	Description.	DATE
C		
B	AS THE LET:233/310	1404.01
A	AS THE LET:13387/310	1403.12
Z	FIRST ISSUE	1403.10

Consultant: MONIRAN
Employer: HORMOZGAN REGIONAL ELECTRIC.CO
Contractor: AZARSKSH ENERGY MOHAM SHARGH

	Name	Date
DRAWN	M.NOORYAN	1404.01
DESIGNED	M.NOSRATI	1404.01
CHECKED	SH.SHOJA	1404.01
APPROVED	M.DANESHPOU	1404.01

Title: DRAWING OF EQUIPMENT STRUCTURE 6SDSE/R(LINE)
DWG NO:SIRIK/02/230/63/127

Project: ANAMIS 230/63 KV SUBSTATION
Project No: -------
Cantract No: ------

Scale:
Size: A3
Sheet: 29
Total Sheet: 44

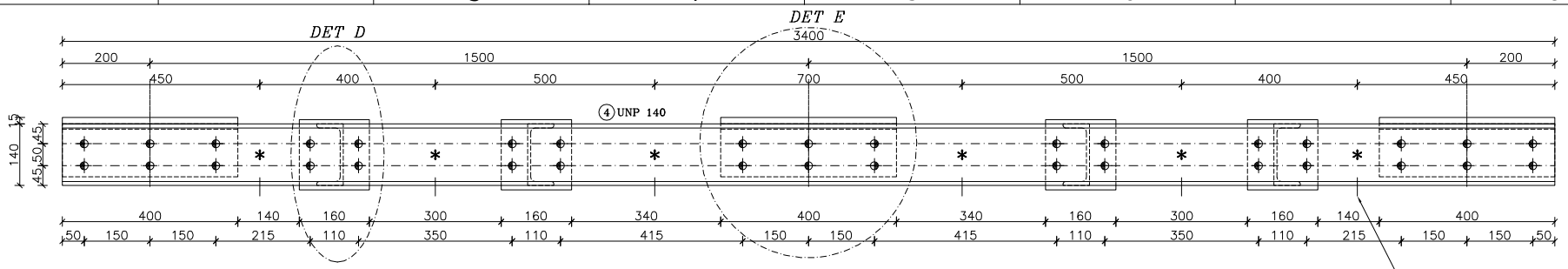

SEC "B–B"
SC:1/10

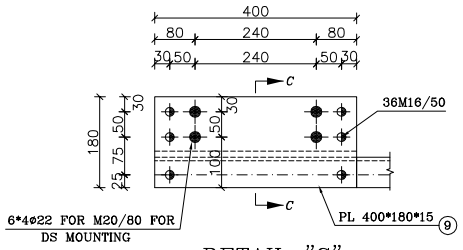

DETAIL "C"

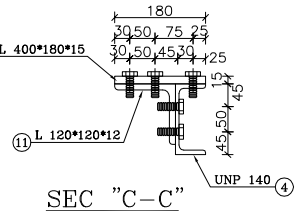

SEC "C–C"
SC:1/10

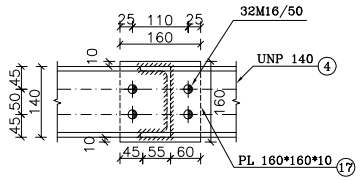

DETAIL "D"
SC:1/10

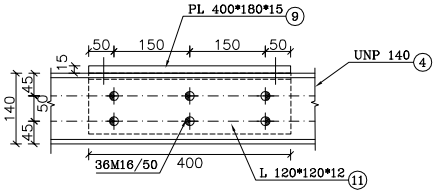

DETAIL "E"
SC:1/10

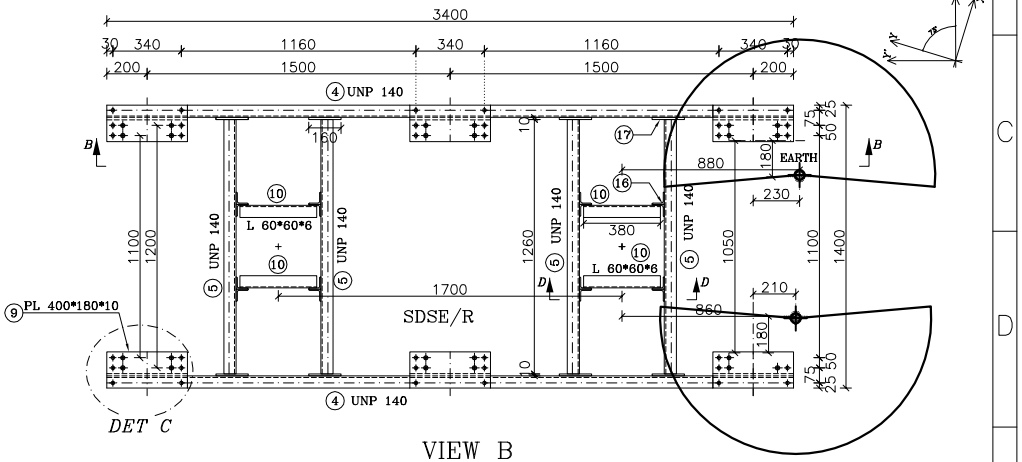

VIEW B
SC:1/25

1- STEEL: ST-37
2-ALL BOLTS ARE GRADE: (8.8)
3- ø 12 HOLES (○)
ø 13 HOLES (⊖)
ø 14 HOLES (⊕)
ø 15 HOLES (⊙)
ø 18 HOLES (⊕)
ø 22 HOLES (⊕)
ø 24 HOLES (⊕)
ø 26 HOLES (⊕)
ø 30 HOLES (⊕)
ø 35 HOLES (⊕)
MECHANISM AXES (⊕)
4- EARTHING HOLES (✱)
(ALL THE HOLES ARE ø12 EXCEPT AS SHOWN)
5- FOR ALL WELDS "D"=6mm EXECEPT AS SHOWN.

توضیحات

✱جهت نصب پایه و قرارگیری صحیح به layout مراجعه شود.
۱- این مدرک طبق layout رویژن REV E می باشد.
۲- اندازه ها بر حسب میلیمتر می باشد.
۳- در زیر بیس پلیت به ضخامت ۵۰ mm گروت اجرا می شود .
۴- M قطر پیچها می باشد که بدیهی است قطر سوراخ(ø)۲ میلیمتر بزرگتر از قطر M باشد . (گرید:8.8)
۵- نبشی ها بایستی درصورت لزوم فارسی بر شوند .
۶-سازنده بایستی کلیه آهن آلات و پیچ و مهره و واشر را بر اساس آیین نامه ASTM A123,A153 گالوانیزه گرم نماید.
۷- کلیه اندازه گذاریها بایستی توسط سازنده مجددا کنترل گردد و مشکلات اجرایی احتمالی به اطلاع طراح رسانده شود .
۸- سازنده بایستی یک نمونه از سازه ها را قبل از تولید انبوه و گالوانیزه نمودن جهت بازدید آماده نماید .
۹- در کلیه مقاطع بالزنی و لبه زنی مجاز نمی باشد.
۱۰- مقاطع باید براساس جدول اشتایل باشد.
۱۱-سازه مذکور بر اساس مدرک نقشه ابعادی شماره NSA72.5/1600D طراحی شده است.
۱۲-اتصالات مطابق بند ۱۰-۴-۵ مبحث دهم مقررات ملی ساختمان ویرایش ۱۴۰۱ می باشد.
✱✱ تطابق باکس DS/DSE با تجهیز مربوطه به عهده پیمانکار می باشد.

REV	Description.	DATE
C		
B	AS THE LET:233/310	1404.01
A	AS THE LET:13387/310	1403.12
Z	FIRST ISSUE	1403.10

Consultant: MONIRAN
Employer: HORMOZGAN REGIONAL ELECTRIC.CO
Contractor: AZARSKSH ENERGY MOHAM SHARGH

	Name	Date
DRAWN	M.NOORYAN	1404.01
DESIGNED	M.NOSRATI	1404.01
CHECKED	SH.SHOJA	1404.01
APPROVED	M.DANESHPOU	1404.01

Title: DRAWING OF EQUIPMENT STRUCTURE 6SDSE/R(LINE)
DWG NO:SIRIK/02/230/63/127

Project: ANAMIS 230/63 KV SUBSTATIION
Project No: -------
Cantract No: ------

Scale:
Size: A3
Sheet: 30
Total Sheet: 44

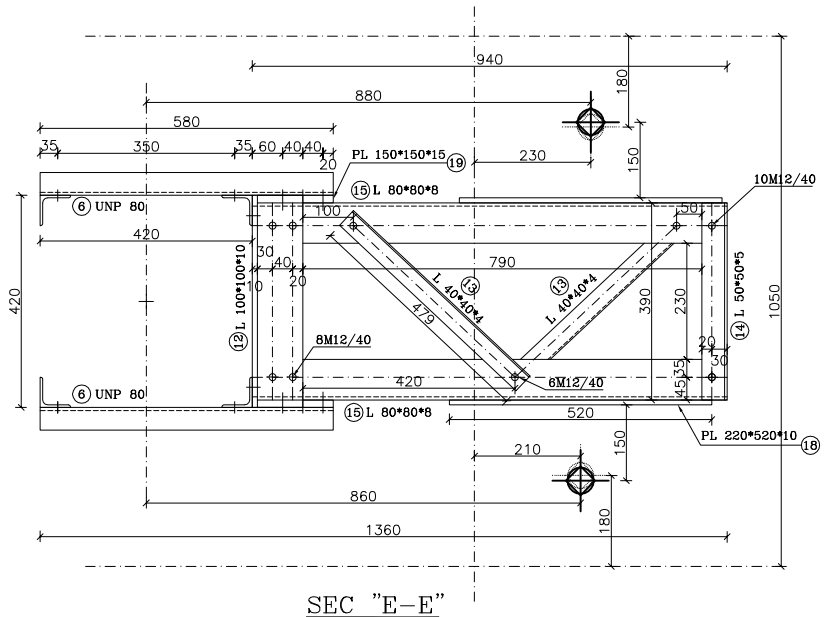

SEC "E-E"
SC:1/10

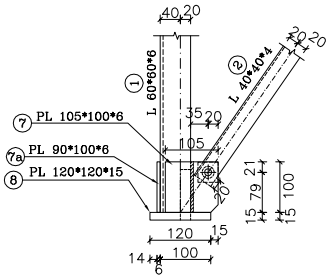

VIEW A-1
SC:1/10

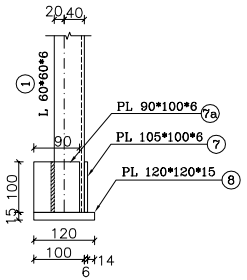

VIEW A-2
SC:1/10

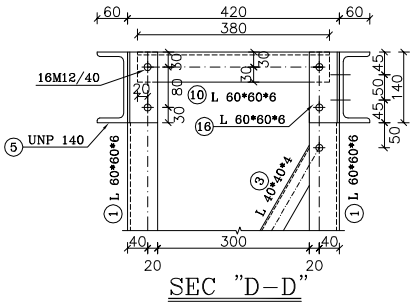

SEC "D-D"
SC:1/10

1- STEEL: ST-37
2-ALL BOLTS ARE GRADE: (8.8)
3- ø 12 HOLES (○)
ø 13 HOLES (⊖)
ø 14 HOLES (⊕)
ø 15 HOLES (⊙)
ø 18 HOLES (⊕)
ø 22 HOLES (⊕)
ø 24 HOLES (⊕)
ø 26 HOLES (⊕)
ø 30 HOLES (⊕)
ø 35 HOLES (⊕)
MECHANISM AXES (⊕)
4- EARTHING HOLES (✱)
(ALL THE HOLES ARE ø12 EXCEPT AS SHOWN)
5- FOR ALL WELDS "D"=6mm EXECEPT AS SHOWN.

توضیحات

✱ جهت نصب پایه و قرارگیری صحیح به layout مراجعه شود.
۱- این مدرک طبق layout رویژن REV E می باشد.
۲- اندازه ها بر حسب میلیمتر می باشد.
۳- در زیر بیس پلیت به ضخامت ۵۰mm گروت اجرا می شود .
۴- M قطر پیچها می باشد که بدیهی است قطر سوراخ(ø)۲ میلیمتر بزرگتر از قطر M باشد . (گرید:8.8)
۵- نبشی ها بایستی درصورت لزوم فارسی بر شوند .
۶-سازنده بایستی کلیه آهن آلات و پیچ و مهره و واشر را بر اساس آیین نامه ASTM A123,A153 گالوانیزه گرم نماید.
۷- کلیه اندازه گذاریها بایستی توسط سازنده مجددا کنترل گردد و مشکلات اجرایی احتمالی به اطلاع طراح رسانده شود .
۸- سازنده بایستی یک نمونه از سازه ها را قبل از تولید انبوه و گالوانیزه نمودن جهت بازدید آماده نماید .
۹- در کلیه مقاطع بالزنی و لبه زنی مجاز نمی باشد.
۱۰- مقاطع باید براساس جدول اشتایل باشد.
۱۱-سازه مذکور بر اساس مدرک نقشه ابعادی شماره NSA72.5/1600D طراحی شده است.
۱۲-اتصالات مطابق بند ۱۰-۴-۵ مبحث دهم مقررات ملی ساختمان ویرایش ۱۴۰۱ می باشد.
** تطابق باکس DS/DSE با تجهیز مربوطه به عهده پیمانکار می باشد.

REV	Description.	DATE
C		
B	AS THE LET:233/310	1404.01
A	AS THE LET:13387/310	1403.12
Z	FIRST ISSUE	1403.10

Consultant: MONIRAN
Employer: HORMOZGAN REGIONAL ELECTRIC.CO
Contractor: AZARSKSH ENERGY MOHAM SHARGH

	Name	Date
DRAWN	M.NOORYAN	1404.01
DESIGNED	M.NOSRATI	1404.01
CHECKED	SH.SHOJA	1404.01
APPROVED	M.DANESHPOU	1404.01

Title: DRAWING OF EQUIPMENT STRUCTURE 6SDSE/R(LINE)
DWG NO:SIRIK/02/230/63/127

Project: ANAMIS 230/63 KV SUBSTATHON
Project No: -------
Cantract No: ------

Scale:
Size: A3
Sheet: 31
Total Sheet: 44

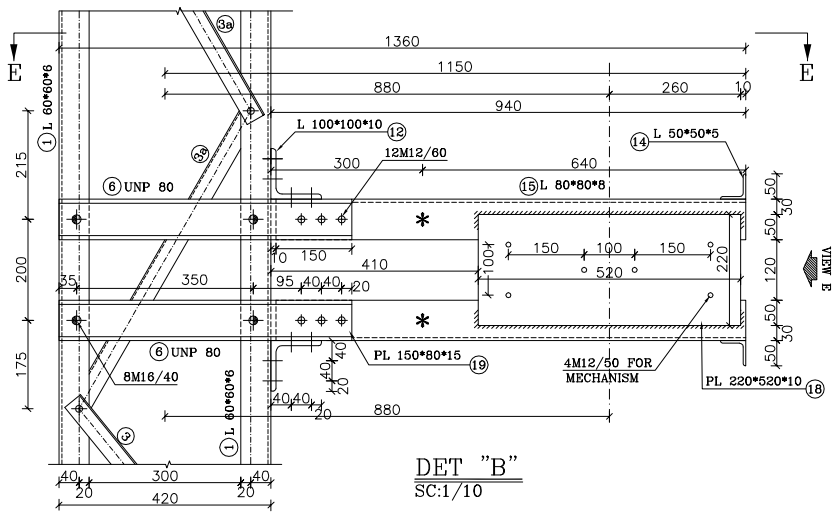

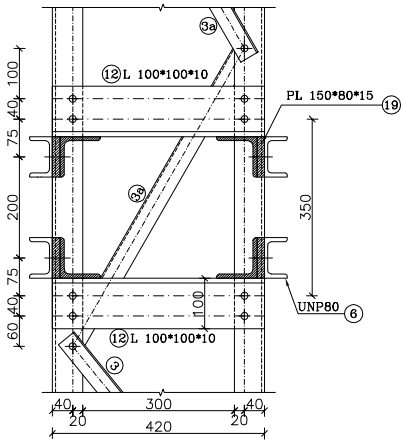

BOLT LIST STRACTURE			
SIZE	QUANTITY	SET	TOTAL
M12/40	88	4	352
M12/60	12	4	48
M16/40	40	4	160
M16/50	152	4	608
BOLT LIST EQUIPMENT			
M20/80	24	4	96
M12/50	12	4	48

LISTOFFER STRUCTURE

POS	SIZE (mm)	Length (m)	QTY PCS	Weight(kg) kg/m	Piece	Total
1	L 60*60*6	2.870	8	5.42	15.56	124.44
2	L 40*40*4	0.540	8	2.42	1.31	10.45
3	L 40*40*4	0.580	8	2.42	1.40	11.23
3a	L 40*40*4	0.721	24	2.42	1.74	41.88
4	UNP 140	3.400	2	16.00	54.40	108.80
5	UNP 140	1.260	4	16.00	20.16	80.64
6	UNP 80	0.580	4	8.64	5.01	20.04
7	PL: 105*100*6	-----	8	----	0.495	3.956
7a	PL: 90*100*6	-----	8	----	0.424	3.391
8	PL: 120*120*15	-----	8	----	1.696	13.565
9	PL: 400*180*15	-----	6	----	8.478	50.868
10	L 60*60*6	0.380	4	5.42	2.06	8.24
11	L 120x120x12	0.400	6	21.60	8.64	51.84
12	L 100*100*10	0.420	2	15.10	6.34	12.68
13	L 40*40*4	0.479	4	2.42	1.16	4.64
14	L 50*50*5	0.390	2	3.77	1.47	2.94
15	L 80*80*8	0.930	4	9.66	8.98	35.94
16	L 60*60*6	0.140	8	5.42	0.76	6.07
17	PL: 160*160*10	-----	8	----	2.010	16.077
18	PL:220*520*10	-----	2	----	8.980	17.961
19	PL:150*80*15	-----	4	----	1.413	5.652
20	FPL:40*40*6	-----	8	----	0.075	0.603
ST-37-2(DIN 17100)		Total Weight/For Structure			631.91	
SET SITE		4				
HOT DIP GALVANIZED		Total Weight/For project			2,527.62	

این جدول فهرست مصالح و آهن آلات بوده و جنبه اجرایی ندارد و طولها می بایست مجددا" توسط سازنده کنترل شود.

1- STEEL: ST-37
2-ALL BOLTS ARE GRADE: (8.8)
3- ø 12 HOLES (○)
ø 13 HOLES (⊖)
ø 14 HOLES (⊕)
ø 15 HOLES (⊙)
ø 18 HOLES (⊕)
ø 22 HOLES (⊕)
ø 24 HOLES (⊕)
ø 26 HOLES (⊕)
ø 30 HOLES (⊕)
ø 35 HOLES (⊕)
MECHANISM AXES (⊕)
4- EARTHING HOLES (✱)
(ALL THE HOLES ARE ø12 EXCEPT AS SHOWN)
5- FOR ALL WELDS "D"=6mm EXECEPT AS SHOWN.

توضیحات

✱ جهت نصب پایه و قرارگیری صحیح به layout مراجعه شود.
۱- این مدرک طبق layout رویژن REV E می باشد.
۲- اندازه ها بر حسب میلیمتر می باشد.
۳- در زیر بیس پلیت به ضخامت ۵۰mm گروت اجرا می شود .
۴- M قطر پیچها می باشد که بدیهی است قطر سوراخ(ø)۲ میلیمتر بزرگتر از قطر M باشد . (گرید:8.8)
۵- نبشی ها بایستی درصورت لزوم فارسی بر شوند .
۶-سازنده بایستی کلیه آهن آلات و پیچ و مهره و واشر را بر اساس آیین نامه ASTM A123,A153 گالوانیزه گرم نماید.
۷- کلیه اندازه گذاریها بایستی توسط سازنده مجددا کنترل گردد و مشکلات اجرایی احتمالی به اطلاع طراح رسانده شود .
۸- سازنده بایستی یک نمونه از سازه ها را قبل از تولید انبوه و گالوانیزه نمودن جهت بازدید آماده نماید .
۹- در کلیه مقاطع بالزنی و لبه زنی مجاز نمی باشد.
۱۰- مقاطع باید براساس جدول اشتایل باشد.
۱۱-سازه مذکور بر اساس مدرک نقشه ابعادی شماره NSA72.5/1600D طراحی شده است.
۱۲-اتصالات مطابق بند ۱۰-۴-۵ مبحث دهم مقررات ملی ساختمان ویرایش ۱۴۰۱ می باشد.
** تطابق باکس DS/DSE با تجهیز مربوطه به عهده پیمانکار می باشد.

REV	Description.	DATE
C		
B	AS THE LET:233/310	1404.01
A	AS THE LET:13387/310	1403.12
Z	FIRST ISSUE	1403.10

Consultant: MONIRAN
Employer: HORMOZGAN REGIONAL ELECTRIC.CO
Contractor: AZARSKSH ENERGY MOHAM SHARGH

	Name	Date
DRAWN	M.NOORYAN	1404.01
DESIGNED	M.NOSRATI	1404.01
CHECKED	SH.SHOJA	1404.01
APPROVED	M.DANESHPOU	1404.01

Title: DRAWING OF EQUIPMENT STRUCTURE 6SDSE/R(LINE)
DWG NO:SIRIK/02/230/63/127
Project: ANAMIS 230/63 KV SUBSTATIION
Project No: -------
Cantract No: ------
Scale:
Size: A3
Sheet: 32
Total Sheet: 44

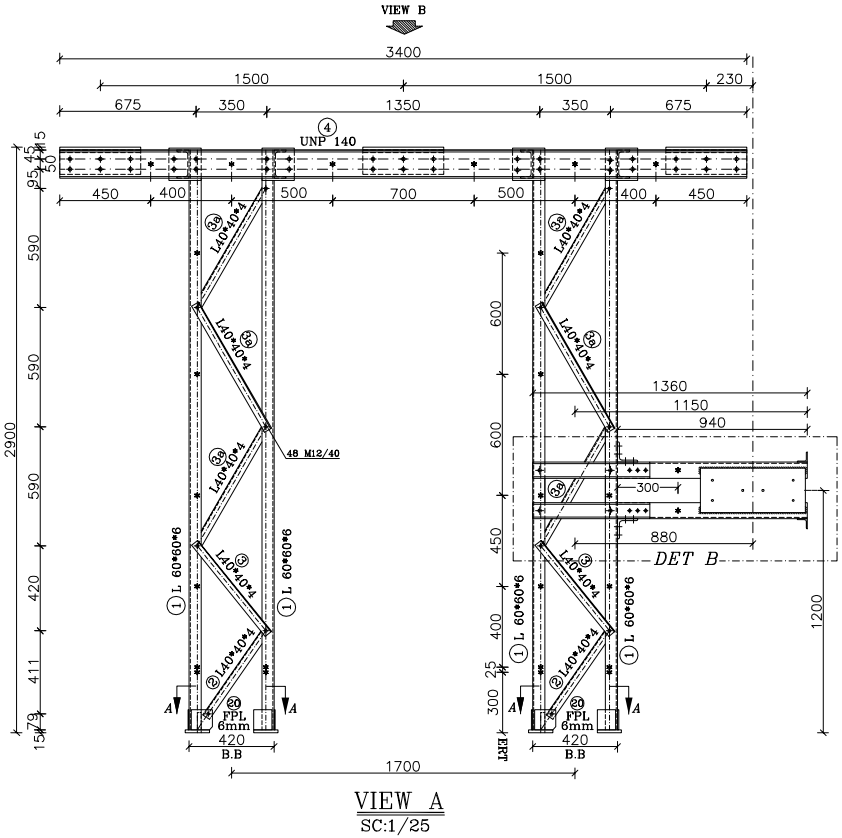

VIEW A
SC:1/25

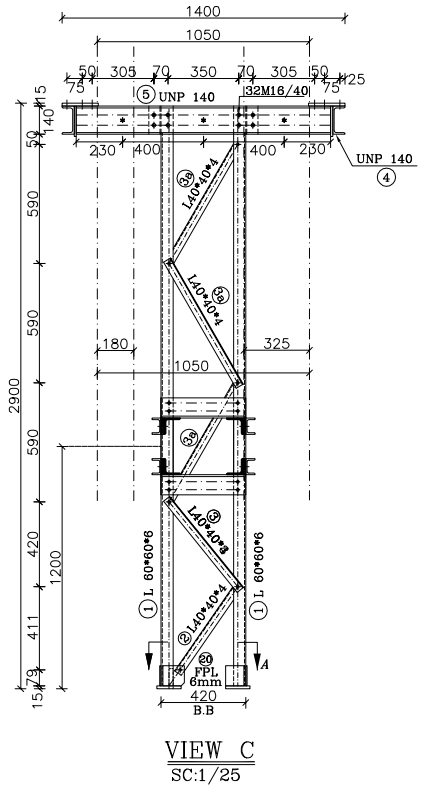

VIEW C
SC:1/25

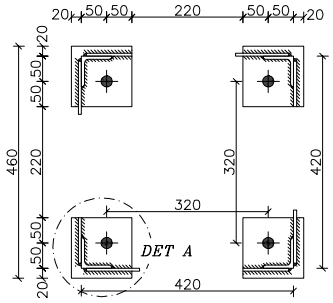

SEC "A-A"
SC:1/10

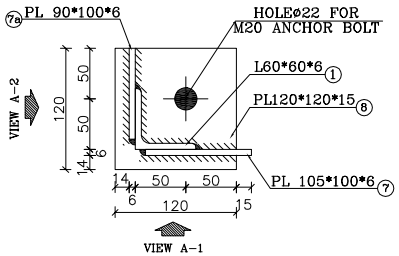

DET "A"
SC:1/5

SUPPORT 6SDSE/L-1
SC:1/25

1- STEEL: ST-37
2-ALL BOLTS ARE GRADE: (8.8)
3- ø 12 HOLES (○)
ø 13 HOLES (⊖)
ø 14 HOLES (⊕)
ø 15 HOLES (⊙)
ø 18 HOLES (⊕)
ø 22 HOLES (⊕)
ø 24 HOLES (⊕)
ø 26 HOLES (⊕)
ø 30 HOLES (⊕)
ø 35 HOLES (⊕)
MECHANISM AXES (⊕)
4- EARTHING HOLES (✱)
(ALL THE HOLES ARE ø12 EXCEPT AS SHOWN)
5- FOR ALL WELDS "D"=6mm EXECEPT AS SHOWN.

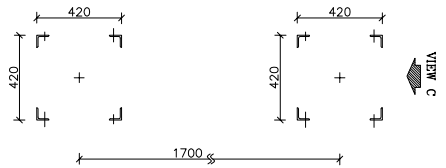

VIEW A
PLAN OF LEGS THAT SHOULD BE PUNCHED FOR EARTHING HOLES

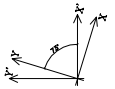

توضیحات

✱ جهت نصب پایه و قرارگیری صحیح به layout مراجعه شود.
۱- این مدرک طبق layout رویژن REV E می باشد.
۲- اندازه ها بر حسب میلیمتر می باشد.
۳- در زیر بیس پلیت به ضخامت ۵۰mm گروت اجرا می شود .
۴- M قطر پیچها می باشد که بدیهی است قطر سوراخ(ø)۲ میلیمتر بزرگتر از قطر M باشد . (گرید:8.8)
۵- نبشی ها بایستی درصورت لزوم فارسی بر شوند .
۶-سازنده بایستی کلیه آهن آلات و پیچ و مهره و واشر را بر اساس آیین نامه ASTM A123,A153 گالوانیزه گرم نماید.
۷- کلیه اندازه گذاریها بایستی توسط سازنده مجددا کنترل گردد و مشکلات اجرایی احتمالی به اطلاع طراح رسانده شود .
۸- سازنده بایستی یک نمونه از سازه ها را قبل از تولید انبوه و گالوانیزه نمودن جهت بازدید آماده نماید .
۹- در کلیه مقاطع بالزنی و لبه زنی مجاز نمی باشد.
۱۰- مقاطع باید براساس جدول اشتایل باشد.
۱۱-سازه مذکور بر اساس مدرک نقشه ابعادی شماره NSA72.5/1600D طراحی شده است.
۱۲-اتصالات مطابق بند ۱۰-۴-۵ مبحث دهم مقررات ملی ساختمان ویرایش ۱۴۰۱ می باشد.
** تطابق باکس DS/DSE با تجهیز مربوطه به عهده پیمانکار می باشد.

REV	Description.	DATE
C		
B	AS THE LET:233/310	1404.01
A	AS THE LET:13387/310	1403.12
Z	FIRST ISSUE	1403.10

	Name	Date
DRAWN	M.NOORYAN	1404.01
DESIGNED	M.NOSRATI	1404.01
CHECKED	SH.SHOJA	1404.01
APPROVED	M.DANESHPOU	1404.01

Consultant: MONIRAN
Employer: HORMOZGAN REGIONAL ELECTRIC.CO
Contractor: AZARSKSH ENERGY MOHAM SHARGH

Title: DRAWING OF EQUIPMENT STRUCTURE 6SDSE/L-1(LINE)
DWG NO:SIRIK/02/230/63/127

Project: ANAMIS 230/63 KV SUBSTATIION
Project No: -------
Cantract No: ------

Scale:
Size: A3
Sheet: 33
Total Sheet: 44

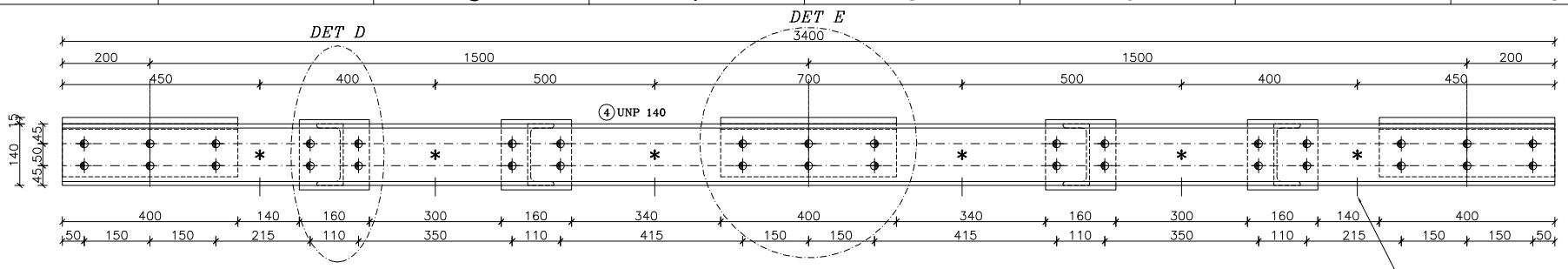

SEC "B–B"
SC:1/10

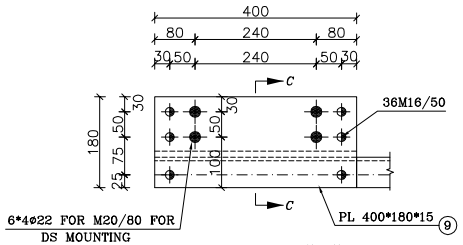

DETAIL "C"

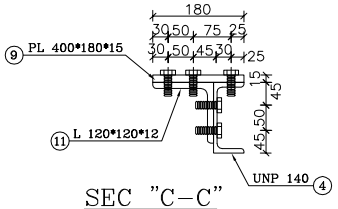

SEC "C–C"
SC:1/10

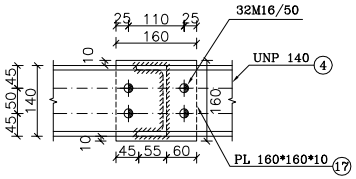

DETAIL "D"
SC:1/10

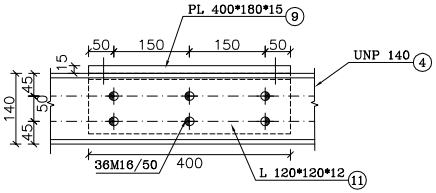

DETAIL "E"
SC:1/10

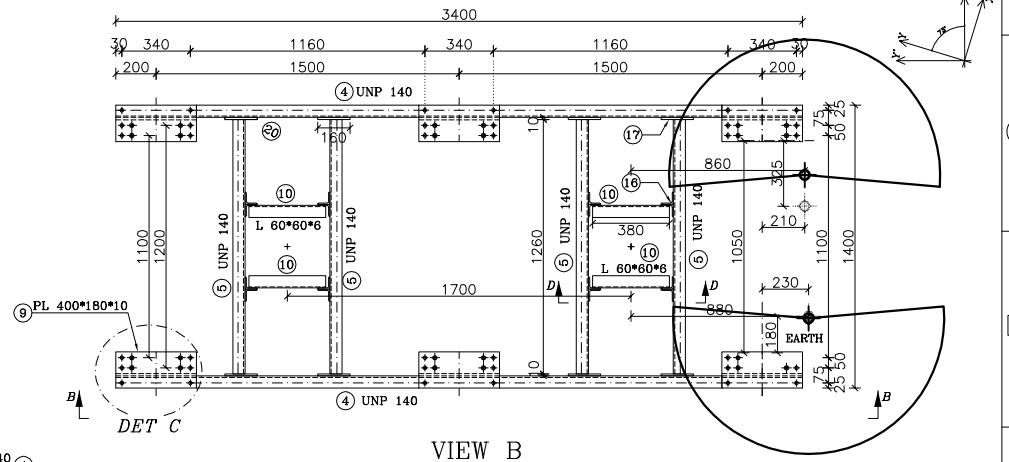

VIEW B
SC:1/25

1- STEEL: ST-37
2-ALL BOLTS ARE GRADE: (8.8)
3- ø 12 HOLES (○)
ø 13 HOLES (⊖)
ø 14 HOLES (⊕)
ø 15 HOLES (⊙)
ø 18 HOLES (⊕)
ø 22 HOLES (⊕)
ø 24 HOLES (⊕)
ø 26 HOLES (⊕)
ø 30 HOLES (⊕)
ø 35 HOLES (⊕)
MECHANISM AXES (⊕)
4- EARTHING HOLES (✱)
(ALL THE HOLES ARE ø12 EXCEPT AS SHOWN)
5- FOR ALL WELDS "D"=6mm EXECEPT AS SHOWN.

توضیحات

✱ جهت نصب پایه و قرارگیری صحیح به layout مراجعه شود.
۱- این مدرک طبق layout رویژن REV E می باشد.
۲- اندازه ها بر حسب میلیمتر می باشد.
۳- در زیر بیس پلیت به ضخامت ۵۰ mm گروت اجرا می شود .
۴- M قطر پیچها می باشد که بدیهی است قطر سوراخ(ø)۲ میلیمتر بزرگتر از قطر M باشد . (گرید:8.8)
۵- نبشی ها بایستی درصورت لزوم فارسی بر شوند .
۶-سازنده بایستی کلیه آهن آلات و پیچ و مهره و واشر را بر اساس آیین نامه ASTM A123,A153 گالوانیزه گرم نماید.
۷- کلیه اندازه گذاریها بایستی توسط سازنده مجددا کنترل گردد و مشکلات اجرایی احتمالی به اطلاع طراح رسانده شود .
۸- سازنده بایستی یک نمونه از سازه ها را قبل از تولید انبوه و گالوانیزه نمودن جهت بازدید آماده نماید .
۹- در کلیه مقاطع بالزنی و لبه زنی مجاز نمی باشد.
۱۰- مقاطع باید براساس جدول اشتایل باشد.
۱۱-سازه مذکور بر اساس مدرک نقشه ابعادی شماره NSA72.5/1600D طراحی شده است.
۱۲-اتصالات مطابق بند ۱۰-۴-۵ مبحث دهم مقررات ملی ساختمان ویرایش ۱۴۰۱ می باشد.
** تطابق باکس DS/DSE با تجهیز مربوطه به عهده پیمانکار می باشد.

REV	Description.	DATE
C		
B	AS THE LET:233/310	1404.01
A	AS THE LET:13387/310	1403.12
Z	FIRST ISSUE	1403.10

Consultant: MONIRAN
Employer: HORMOZGAN REGIONAL ELECTRIC.CO
Contractor: AZARSKSH ENERGY MOHAM SHARGH

	Name	Date
DRAWN	M.NOORYAN	1404.01
DESIGNED	M.NOSRATI	1404.01
CHECKED	SH.SHOJA	1404.01
APPROVED	M.DANESHPOU	1404.01

Title: DRAWING OF EQUIPMENT STRUCTURE 6SDSE/L-1(LINE)
DWG NO:SIRIK/02/230/63/127
Project: ANAMIS 230/63 KV SUBSTATIION
Project No: -------
Cantract No: ------
Scale:
Size: A3
Sheet: 34
Total Sheet: 44

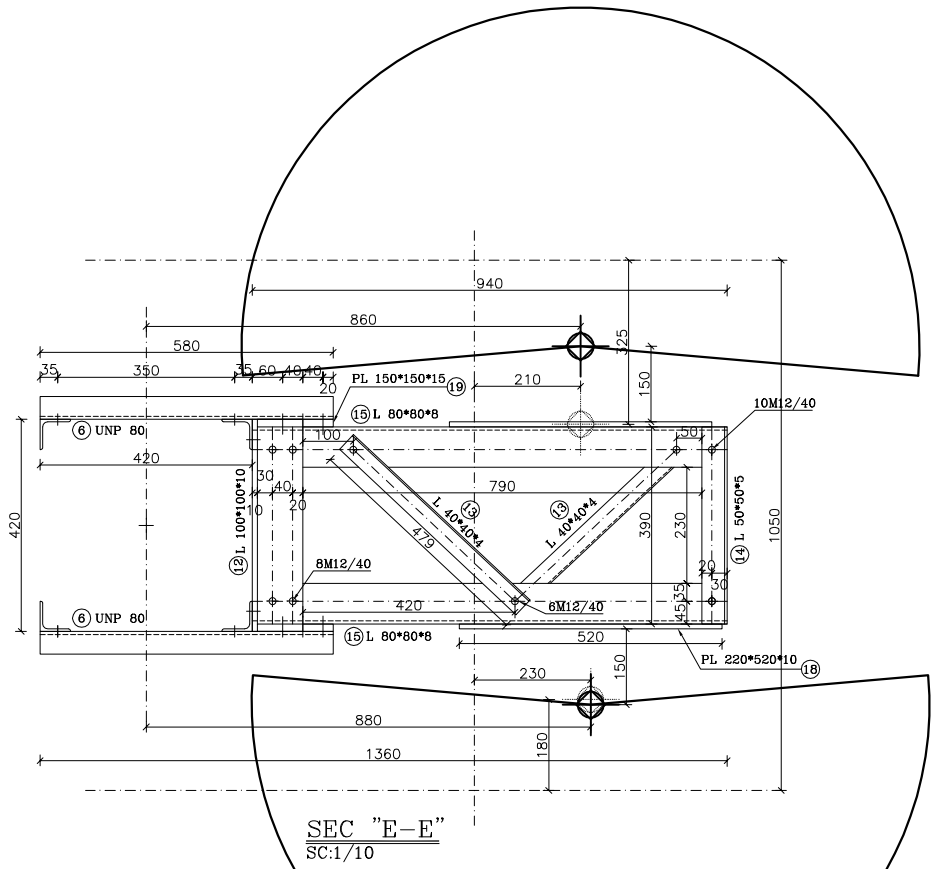

SEC "E-E"
SC:1/10

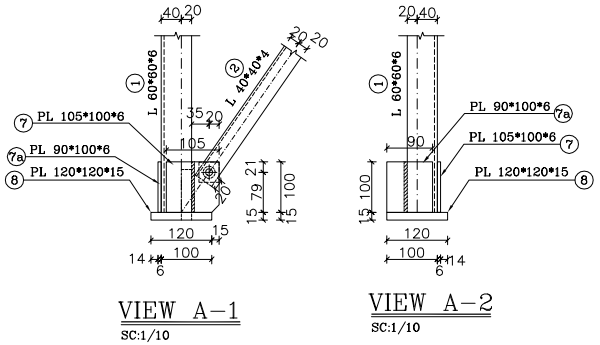

VIEW A-1
SC:1/10

VIEW A-2
SC:1/10

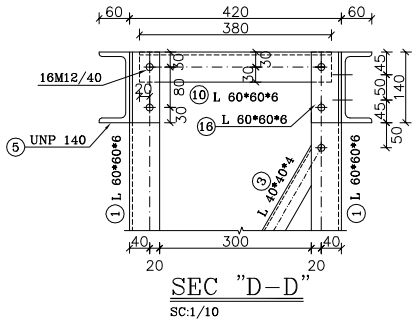

SEC "D-D"
SC:1/10

1- STEEL: ST-37
2-ALL BOLTS ARE GRADE: (8.8)
3- ø 12 HOLES (○)
ø 13 HOLES (⊖)
ø 14 HOLES (⊕)
ø 15 HOLES (⊙)
ø 18 HOLES (⊕)
ø 22 HOLES (⊕)
ø 24 HOLES (⊕)
ø 26 HOLES (⊕)
ø 30 HOLES (⊕)
ø 35 HOLES (⊕)
MECHANISM AXES (⊕)
4- EARTHING HOLES (✱)
(ALL THE HOLES ARE ø12 EXCEPT AS SHOWN)
5- FOR ALL WELDS "D"=6mm EXECEPT AS SHOWN.

توضیحات

✱جهت نصب پایه و قرارگیری صحیح به layout مراجعه شود.
۱- این مدرک طبق layout رویژن REV E می باشد.
۲- اندازه ها بر حسب میلیمتر می باشد.
۳- در زیر بیس پلیت به ضخامت ۵۰mm گروت اجرا می شود .
۴- M قطر پیچها می باشد که بدیهی است قطر سوراخ(ø)۲ میلیمتر بزرگتر از قطر M باشد . (گرید:8.8)
۵- نبشی ها بایستی درصورت لزوم فارسی بر شوند .
۶-سازنده بایستی کلیه آهن آلات و پیچ و مهره و واشر را بر اساس آیین نامه ASTM A123,A153 گالوانیزه گرم نماید.
۷- کلیه اندازه گذاریها بایستی توسط سازنده مجددا کنترل گردد و مشکلات اجرایی احتمالی به اطلاع طراح رسانده شود .
۸- سازنده بایستی یک نمونه از سازه ها را قبل از تولید انبوه و گالوانیزه نمودن جهت بازدید آماده نماید .
۹- در کلیه مقاطع بالزنی و لبه زنی مجاز نمی باشد.
۱۰- مقاطع باید براساس جدول اشتایل باشد.
۱۱-سازه مذکور بر اساس مدرک نقشه ابعادی شماره NSA72.5/1600D طراحی شده است.
۱۲-اتصالات مطابق بند ۱۰-۴-۵ مبحث دهم مقررات ملی ساختمان ویرایش ۱۴۰۱ می باشد.
** تطابق باکس DS/DSE با تجهیز مربوطه به عهده پیمانکار می باشد.

REV	Description.	DATE
C		
B	AS THE LET:233/310	1404.01
A	AS THE LET:13387/310	1403.12
Z	FIRST ISSUE	1403.10

Consultant: MONIRAN
Employer: HORMOZGAN REGIONAL ELECTRIC.CO
Contractor: AZARSKSH ENERGY MOHAM SHARGH

	Name	Date
DRAWN	M.NOORYAN	1404.01
DESIGNED	M.NOSRATI	1404.01
CHECKED	SH.SHOJA	1404.01
APPROVED	M.DANESHPOU	1404.01

Title: DRAWING OF EQUIPMENT STRUCTURE 6SDSE/L-1(LINE)
DWG NO:SIRIK/02/230/63/127

Project: ANAMIS 230/63 KV SUBSTATIION
Project No: -------
Cantract No: ------

Scale:
Size: A3
Sheet: 35
Total Sheet: 44

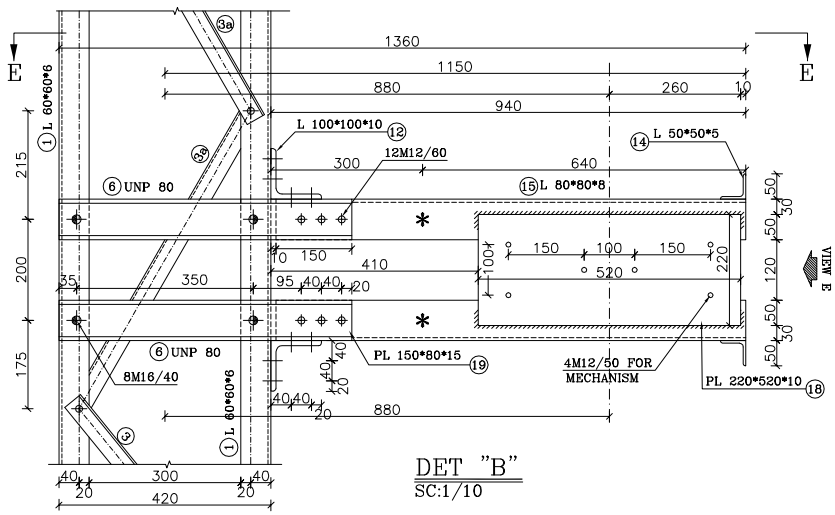

DET "B"
SC:1/10

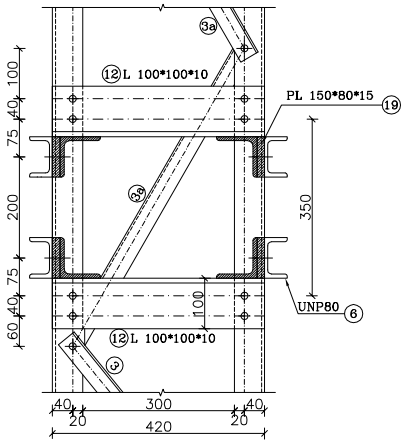

VIEW "E"
SC:1/10

BOLT LIST STRACTURE			
SIZE	QUANTITY	SET	TOTAL
M12/40	88	4	352
M12/60	12	4	48
M16/40	40	4	160
M16/50	152	4	608
BOLT LIST EQUIPMENT			
M20/80	24	4	96
M12/50	12	4	48

LISTOFFER STRUCTURE

POS	SIZE (mm)	Length (m)	QTY PCS	Weight(kg) kg/m	Piece	Total
1	L 60*60*6	2.870	8	5.42	15.56	124.44
2	L 40*40*4	0.540	8	2.42	1.31	10.45
3	L 40*40*4	0.580	8	2.42	1.40	11.23
3a	L 40*40*4	0.721	24	2.42	1.74	41.88
4	UNP 140	3.400	2	16.00	54.40	108.80
5	UNP 140	1.260	4	16.00	20.16	80.64
6	UNP 80	0.580	4	8.64	5.01	20.04
7	PL: 105*100*6	-----	8	----	0.495	3.956
7a	PL: 90*100*6	-----	8	----	0.424	3.391
8	PL: 120*120*15	-----	8	----	1.696	13.565
9	PL: 400*180*15	-----	6	----	8.478	50.868
10	L 60*60*6	0.380	4	5.42	2.06	8.24
11	L 120x120x12	0.400	6	21.60	8.64	51.84
12	L 100*100*10	0.420	2	15.10	6.34	12.68
13	L 40*40*4	0.479	4	2.42	1.16	4.64
14	L 50*50*5	0.390	2	3.77	1.47	2.94
15	L 80*80*8	0.930	4	9.66	8.98	35.94
16	L 60*60*6	0.140	8	5.42	0.76	6.07
17	PL: 160*160*10	-----	8	----	2.010	16.077
18	PL:220*520*10	-----	2	----	8.980	17.961
19	PL:150*80*15	-----	4	----	1.413	5.652
20	FPL:40*40*6	-----	8	----	0.075	0.603
ST-37-2(DIN 17100)		Total Weight/For Structure			631.91	
SET SITE		4				
HOT DIP GALVANIZED		Total Weight/For project			2,527.62	

این جدول فهرست مصالح و آهن آلات بوده و جنبه اجرایی ندارد و طولها می بایست مجددا" توسط سازنده کنترل شود.

1- STEEL: ST-37
2-ALL BOLTS ARE GRADE: (8.8)
3- ø 12 HOLES (○)
ø 13 HOLES (⊖)
ø 14 HOLES (⊕)
ø 15 HOLES (⊙)
ø 18 HOLES (⊕)
ø 22 HOLES (⊕)
ø 24 HOLES (⊕)
ø 26 HOLES (⊕)
ø 30 HOLES (⊕)
ø 35 HOLES (⊕)
MECHANISM AXES (⊕)
4- EARTHING HOLES (✱)
(ALL THE HOLES ARE ø12 EXCEPT AS SHOWN)
5- FOR ALL WELDS "D"=6mm EXECEPT AS SHOWN.

توضیحات

✱ جهت نصب پایه و قرارگیری صحیح به layout مراجعه شود.
۱- این مدرک طبق layout رویزن REV E می باشد.
۲- اندازه ها بر حسب میلیمتر می باشد.
۳- در زیر بیس پلیت به ضخامت ۵۰mm گروت اجرا می شود .
۴- M قطر پیچها می باشد که بدیهی است قطر سوراخ(ø)۲ میلیمتر بزرگتر از قطر M باشد . (گرید:8.8)
۵- نبشی ها بایستی درصورت لزوم فارسی بر شوند .
۶-سازنده بایستی کلیه آهن آلات و پیچ و مهره و واشر را بر اساس آیین نامه ASTM A123,A153 گالوانیزه گرم نماید.
۷- کلیه اندازه گذاریها بایستی توسط سازنده مجددا کنترل گردد و مشکلات اجرایی احتمالی به اطلاع طراح رسانده شود .
۸- سازنده بایستی یک نمونه از سازه ها را قبل از تولید انبوه و گالوانیزه نمودن جهت بازدید آماده نماید .
۹- در کلیه مقاطع بالزنی و لبه زنی مجاز نمی باشد.
۱۰- مقاطع باید براساس جدول اشتایل باشد.
۱۱-سازه مذکور بر اساس مدرک نقشه ابعادی شماره NSA72.5/1600D طراحی شده است.
۱۲-اتصالات مطابق بند ۱۰-۴-۵ مبحث دهم مقررات ملی ساختمان ویرایش ۱۴۰۱ می باشد.
** تطابق باکس DS/DSE با تجهیز مربوطه به عهده پیمانکار می باشد.

REV	Description.	DATE
C		
B	AS THE LET:233/310	1404.01
A	AS THE LET:13387/310	1403.12
Z	FIRST ISSUE	1403.10

Consultant: MONIRAN
Employer: HORMOZGAN REGIONAL ELECTRIC.CO
Contractor: AZARSKSH ENERGY MOHAM SHARGH

	Name	Date
DRAWN	M.NOORYAN	1404.01
DESIGNED	M.NOSRATI	1404.01
CHECKED	SH.SHOJA	1404.01
APPROVED	M.DANESHPOU	1404.01

Title: DRAWING OF EQUIPMENT STRUCTURE 6SDSE/L-1(LINE)
DWG NO:SIRIK/02/230/63/127
Project: ANAMIS 230/63 KV SUBSTATHON
Project No: -------
Cantract No: ------
Scale:
Size: A3
Sheet: 36
Total Sheet: 44

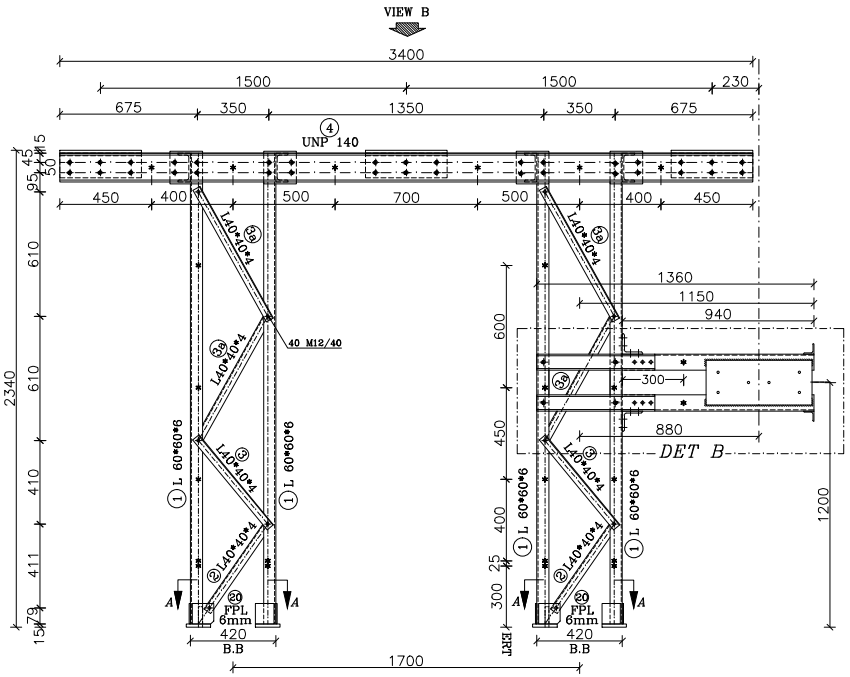

VIEW A
SC:1/25

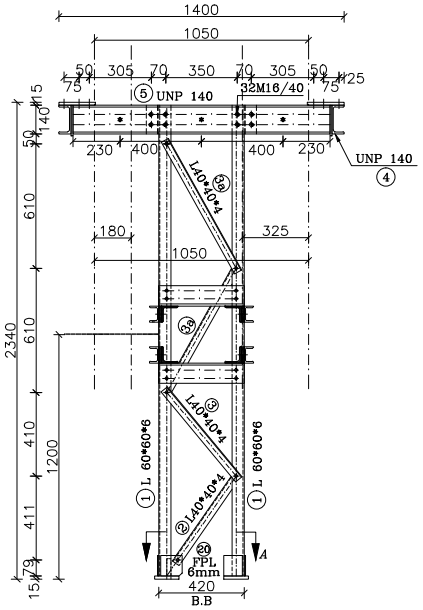

VIEW C
SC:1/25

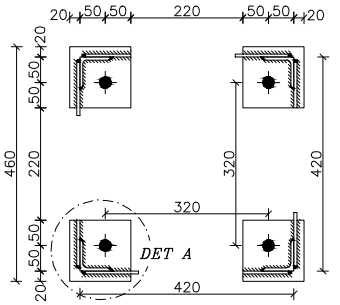

SEC "A–A"
SC:1/10

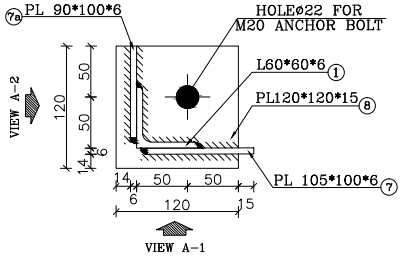

DET "A"
SC:1/5

SUPPORT 6SDSE/L-2
SC:1/25

1- STEEL: ST-37
2-ALL BOLTS ARE GRADE: (8.8)
3- ø 12 HOLES (○)
ø 13 HOLES (⊖)
ø 14 HOLES (⊕)
ø 15 HOLES (⊙)
ø 18 HOLES (⊕)
ø 22 HOLES (⊕)
ø 24 HOLES (⊕)
ø 26 HOLES (⊕)
ø 30 HOLES (⊕)
ø 35 HOLES (⊕)
MECHANISM AXES (⊕)
4- EARTHING HOLES (✱)
(ALL THE HOLES ARE ø12 EXCEPT AS SHOWN)
5- FOR ALL WELDS "D"=6mm EXECEPT AS SHOWN.

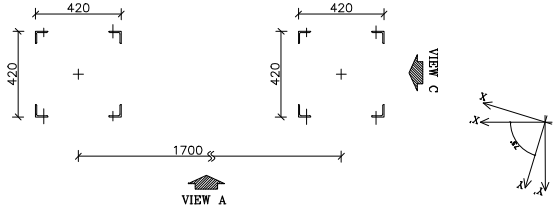

PLAN OF LEGS THAT SHOULD BE PUNCHED FOR EARTHING HOLES

توضیحات

* جهت نصب پایه و قرارگیری صحیح به layout مراجعه شود.
۱- این مدرک طبق layout رویزن REV E می باشد.
۲- اندازه ها بر حسب میلیمتر می باشد.
۳- در زیر بیس پلیت به ضخامت ۵۰ mm گروت اجرا می شود .
۴- M قطر پیچها می باشد که بدیهی است قطر سوراخ(۵)۲ میلیمتر بزرگتر از قطر M باشد . (گرید:8.8)
۵- نبشی ها بایستی درصورت لزوم فارسی بر شوند .
۶-سازنده بایستی کلیه آهن آلات و پیچ و مهره و واشر را بر اساس آیین نامه ASTM A123,A153 گالوانیزه گرم نماید.
۷- کلیه اندازه گذاریها بایستی توسط سازنده مجددا کنترل گردد و مشکلات اجرایی احتمالی به اطلاع طراح رسانده شود .
۸- سازنده بایستی یک نمونه از سازه ها را قبل از تولید انبوه و گالوانیزه نمودن جهت بازدید آماده نماید .
۹- در کلیه مقاطع بالزنی و لبه زنی مجاز نمی باشد.
۱۰- مقاطع باید براساس جدول اشتایل باشد.
۱۱-سازه مذکور بر اساس مدرک نقشه ابعادی شماره DS:NSA72.5/3150D طراحی شده است.
۱۲-اتصالات مطابق بند ۱۰-۴-۵ مبحث دهم مقررات ملی ساختمان ویرایش ۱۴۰۱ می باشد.
** تطابق باکس DS/DSE با تجهیز مربوطه به عهده پیمانکار می باشد.

REV	Description.	DATE
C		
B	AS THE LET:233/310	1404.01
A	AS THE LET:13387/310	1403.12
Z	FIRST ISSUE	1403.10

	Name	Date
DRAWN	M.NOORYAN	1404.01
DESIGNED	M.NOSRATI	1404.01
CHECKED	SH.SHOJA	1404.01
APPROVED	M.DANESHPOU	1404.01

Consultant: MONIRAN
Employer: HORMOZGAN REGIONAL ELECTRIC.CO
Contractor: AZARSKSH ENERGY MOHAM SHARGH

Title: DRAWING OF EQUIPMENT STRUCTURE 6SDSE/L-2 (INCOMING)
DWG NO: SIRIK/02/230/63/127

Project: ANAMIS 230/63 KV SUBSTATHON
Project No: -------
Cantract No: ------

Scale:
Size: A3
Sheet: 37
Total Sheet: 44

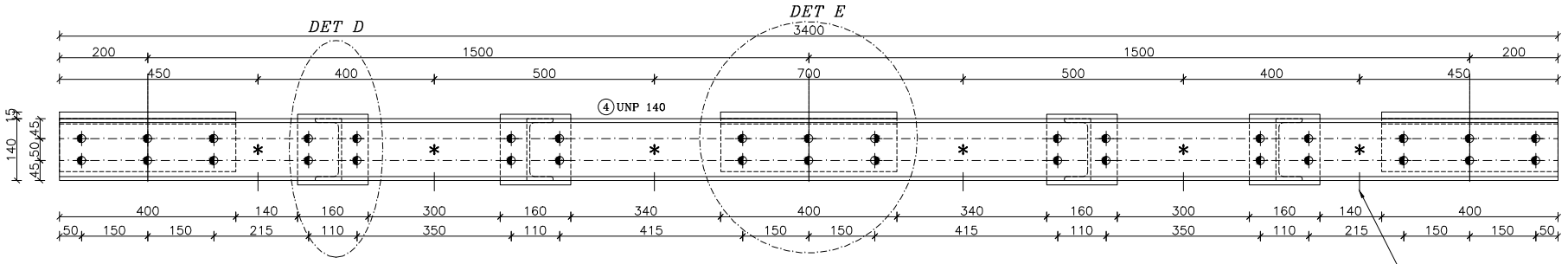

SEC "B–B"
SC:1/10

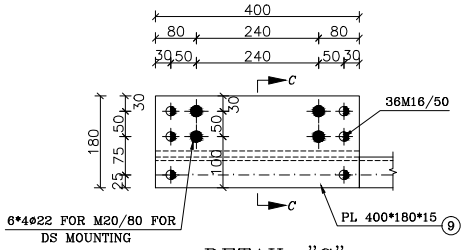

DETAIL "C"

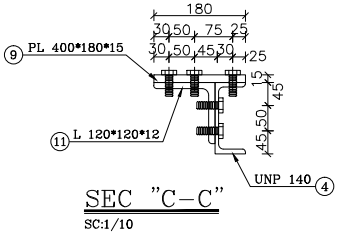

SEC "C–C"
SC:1/10

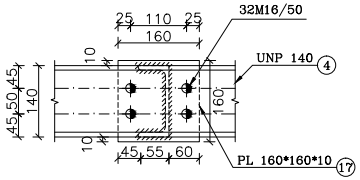

DETAIL "D"
SC:1/10

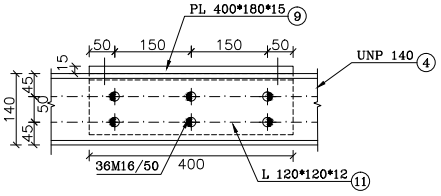

DETAIL "E"
SC:1/10

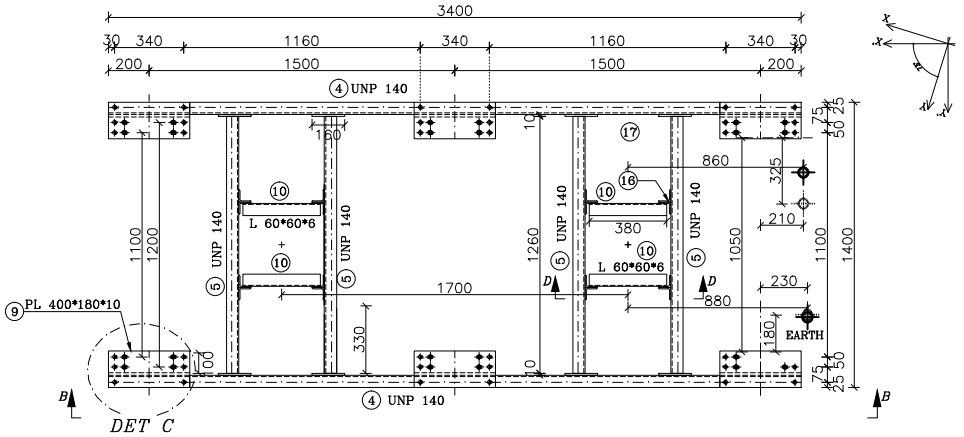

VIEW B
SC:1/25

1- STEEL: ST-37
2-ALL BOLTS ARE GRADE: (8.8)
3- ø 12 HOLES (○)
ø 13 HOLES (⊖)
ø 14 HOLES (⊕)
ø 15 HOLES (⊙)
ø 18 HOLES (⊕)
ø 22 HOLES (⊕)
ø 24 HOLES (⊕)
ø 26 HOLES (⊕)
ø 30 HOLES (⊕)
ø 35 HOLES (⊕)
MECHANISM AXES (⊕)
4- EARTHING HOLES (✱)
(ALL THE HOLES ARE ø12 EXCEPT AS SHOWN)
5- FOR ALL WELDS "D"=6mm EXECEPT AS SHOWN.

توضیحات

✱ جهت نصب پایه و قرارگیری صحیح به layout مراجعه شود.
۱- این مدرک طبق layout رویزن REV E می باشد.
۲- اندازه ها بر حسب میلیمتر می باشد.
۳- در زیر بیس پلیت به ضخامت ۵۰ mm گروت اجرا می شود .
۴- M قطر پیچها می باشد که بدیهی است قطر سوراخ(ø)۲ میلیمتر بزرگتر از قطر M باشد . (گرید:8.8)
۵- نبشی ها بایستی درصورت لزوم فارسی بر شوند .
۶-سازنده بایستی کلیه آهن آلات و پیچ و مهره و واشر را بر اساس آیین نامه ASTM A123,A153 گالوانیزه گرم نماید.
۷- کلیه اندازه گذاریها بایستی توسط سازنده مجددا کنترل گردد و مشکلات اجرایی احتمالی به اطلاع طراح رسانده شود .
۸- سازنده بایستی یک نمونه از سازه ها را قبل از تولید انبوه و گالوانیزه نمودن جهت بازدید آماده نماید .
۹- در کلیه مقاطع بالزنی و لبه زنی مجاز نمی باشد.
۱۰- مقاطع باید براساس جدول اشتایل باشد.
۱۱-سازه مذکور بر اساس مدرک نقشه ابعادی شماره DS:NSA72.5/3150D طراحی شده است.
۱۲-اتصالات مطابق بند ۱۰-۴-۵ مبحث دهم مقررات ملی ساختمان ویرایش ۱۴۰۱ می باشد.
** تطابق باکس DS/DSE با تجهیز مربوطه به عهده پیمانکار می باشد.

REV	Description.	DATE
C		
B	AS THE LET:233/310	1404.01
A	AS THE LET:13387/310	1403.12
Z	FIRST ISSUE	1403.10

Consultant: MONIRAN
Employer: HORMOZGAN REGIONAL ELECTRIC.CO
Contractor: AZARSKSH ENERGY MOHAM SHARGH

	Name	Date
DRAWN	M.NOORYAN	1404.01
DESIGNED	M.NOSRATI	1404.01
CHECKED	SH.SHOJA	1404.01
APPROVED	M.DANESHPOU	1404.01

Title: DRAWING OF EQUIPMENT STRUCTURE 6SDSE/L-2 (INCOMING)
DWG NO: SIRIK/02/230/63/127

Project: ANAMIS 230/63 KV SUBSTATHON
Project No: -------
Cantract No: ------

Scale:
Size: A3
Sheet: 38
Total Sheet: 44

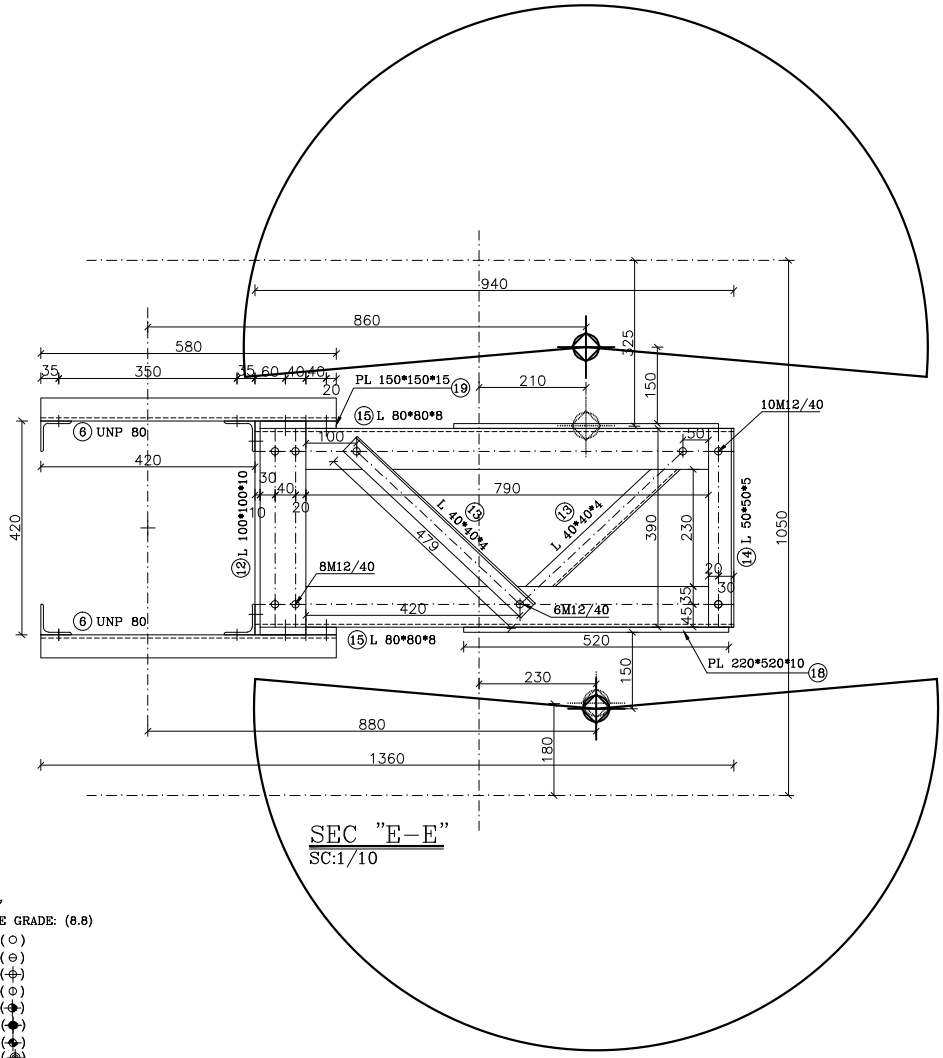

SEC "E–E"
SC:1/10

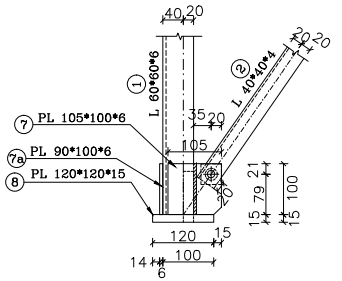

VIEW A–1
SC:1/10

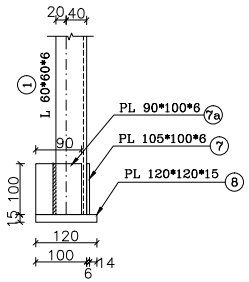

VIEW A–2
SC:1/10

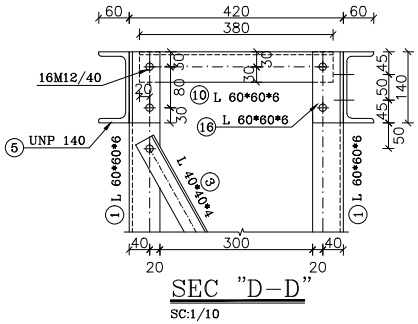

SEC "D–D"
SC:1/10

1- STEEL: ST-37
2-ALL BOLTS ARE GRADE: (8.8)
3- ø 12 HOLES (○)
ø 13 HOLES (⊖)
ø 14 HOLES (⊕)
ø 15 HOLES (⊙)
ø 18 HOLES (◆)
ø 22 HOLES (◆)
ø 24 HOLES (◆)
ø 26 HOLES (◉)
ø 30 HOLES (◆)
ø 35 HOLES (◆)
MECHANISM AXES (◆)
4- EARTHING HOLES (✱)
(ALL THE HOLES ARE ø12 EXCEPT AS SHOWN)
5- FOR ALL WELDS "D"=6mm EXECEPT AS SHOWN.

توضیحات

✱ جهت نصب پایه و قرارگیری صحیح به layout مراجعه شود.
۱- این مدرک طبق layout رویژن REV E می باشد.
۲- اندازه ها بر حسب میلیمتر می باشد.
۳- در زیر بیس پلیت به ضخامت ۵۰ mm گروت اجرا می شود .
۴- M قطر پیچها می باشد که بدیهی است قطر سوراخ(ø)۲ میلیمتر بزرگتر از قطر M باشد . (گرید:8.8)
۵- نبشی ها بایستی درصورت لزوم فارسی بر شوند .
۶-سازنده بایستی کلیه آهن آلات و پیچ و مهره و واشر را بر اساس آیین نامه ASTM A123,A153 گالوانیزه گرم نماید.
۷- کلیه اندازه گذاریها بایستی توسط سازنده مجددا کنترل گردد و مشکلات اجرایی احتمالی به اطلاع طراح رسانده شود .
۸- سازنده بایستی یک نمونه از سازه ها را قبل از تولید انبوه و گالوانیزه نمودن جهت بازدید آماده نماید .
۹- در کلیه مقاطع بالزنی و لبه زنی مجاز نمی باشد.
۱۰- مقاطع باید براساس جدول اشتایل باشد.
۱۱-سازه مذکور بر اساس مدرک نقشه ابعادی شماره DS:NSA72.5/3150D طراحی شده است.
۱۲-اتصالات مطابق بند ۱۰-۴-۵ مبحث دهم مقررات ملی ساختمان ویرایش ۱۴۰۱ می باشد.
** تطابق باکس DS/DSE با تجهیز مربوطه به عهده پیمانکار می باشد.

REV	Description.	DATE
C		
B	AS THE LET:233/310	1404.01
A	AS THE LET:13387/310	1403.12
Z	FIRST ISSUE	1403.10

Consultant: MONIRAN
Employer: HORMOZGAN REGIONAL ELECTRIC.CO
Contractor: AZARSKSH ENERGY MOHAM SHARGH

	Name	Date
DRAWN	M.NOORYAN	1404.01
DESIGNED	M.NOSRATI	1404.01
CHECKED	SH.SHOJA	1404.01
APPROVED	M.DANESHPOU	1404.01

Title: DRAWING OF EQUIPMENT STRUCTURE 6SDSE/L-2 (INCOMING)
DWG NO: SIRIK/02/230/63/127

Project: ANAMIS 230/63 KV SUBSTATHON
Project No: -------
Cantract No: ------

Scale:
Size: A3
Sheet: 39
Total Sheet: 44

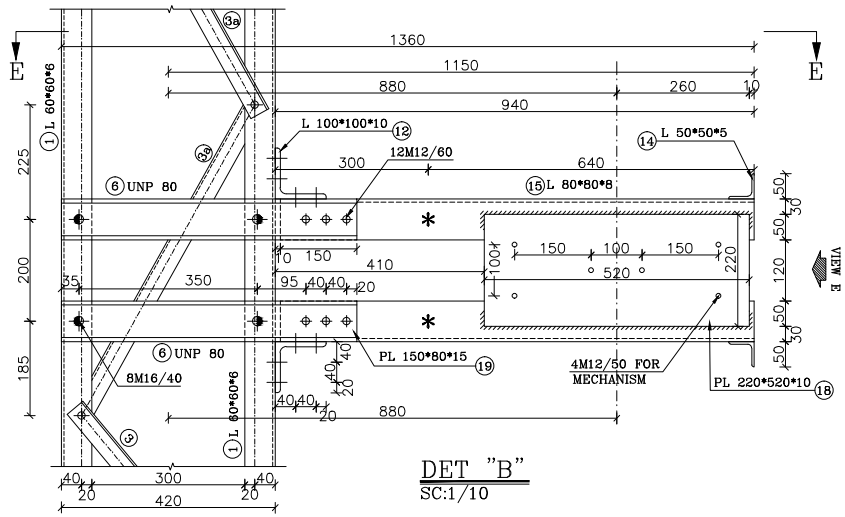

DET "B"
SC:1/10

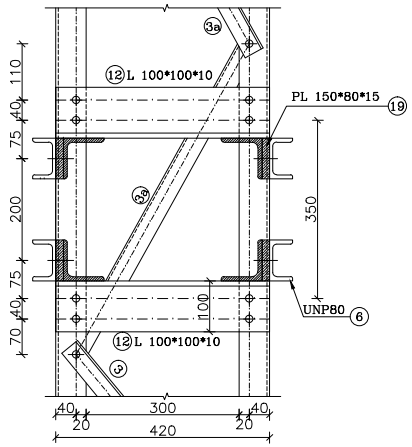

VIEW "E"
SC:1/10

BOLT LIST STRACTURE			
SIZE	QUANTITY	SET	TOTAL
M12/40	80	2	160
M12/60	12	2	24
M16/40	40	2	80
M16/50	152	2	304
BOLT LIST EQUIPMENT			
M20/80	24	2	48
M12/50	12	2	24

LISTOFFER STRUCTURE

POS	SIZE (mm)	Length (m)	QTY PCS	Weight(kg) kg/m	Piece	Total
1	L 60*60*6	2.310	8	5.42	12.52	100.16
2	L 40*40*4	0.540	8	2.42	1.31	10.45
3	L 40*40*4	0.573	8	2.42	1.39	11.09
3a	L 40*40*4	0.738	16	2.42	1.79	28.58
4	UNP 140	3.400	2	16.00	54.40	108.80
5	UNP 140	1.260	4	16.00	20.16	80.64
6	UNP 80	0.580	4	8.64	5.01	20.04
7	PL: 105*100*6	———	8	———	0.495	3.956
7a	PL: 90*100*6	———	8	———	0.424	3.391
8	PL: 120*120*15	———	8	———	1.696	13.565
9	PL: 400*180*15	———	6	———	8.478	50.868
10	L 60*60*6	0.380	4	5.42	2.06	8.24
11	L 120x120x12	0.400	6	21.60	8.64	51.84
12	L 100*100*10	0.420	2	15.10	6.34	12.68
13	L 40*40*4	0.479	4	2.42	1.16	4.64
14	L 50*50*5	0.390	2	3.77	1.47	2.94
15	L 80*80*8	0.930	4	9.66	8.98	35.94
16	L 60*60*6	0.140	8	5.42	0.76	6.07
17	PL: 160*160*10	———	8	———	2.010	16.077
18	PL:220*520*10	———	2	———	8.980	17.961
19	PL:150*80*15	———	4	———	1.413	5.652
20	FPL:40*40*6	———	8	———	0.075	0.603
ST-37-2(DIN 17100)		Total Weight/For Structure			594.19	
SET SITE		2				
HOT DIP GALVANIZED		Total Weight/For project			1,188.38	

این جدول فهرست مصالح و آهن آلات بوده و جهت اجرایی دقیق و طولهامی بایست مجدداً توسط سازنده کنترل شود.

1- STEEL: ST-37
2-ALL BOLTS ARE GRADE: (8.8)
3- ø 12 HOLES (○)
ø 13 HOLES (⊖)
ø 14 HOLES (⊕)
ø 15 HOLES (⊙)
ø 18 HOLES (◐)
ø 22 HOLES (◆)
ø 24 HOLES (◆)
ø 26 HOLES (◈)
ø 30 HOLES (◆)
ø 35 HOLES (◆)
MECHANISM AXES (◆)
4- EARTHING HOLES (✱)
(ALL THE HOLES ARE ø12 EXCEPT AS SHOWN)
5- FOR ALL WELDS "D"=6mm EXECEPT AS SHOWN.

توضیحات

* جهت نصب پایه و قرارگیری صحیح به layout مراجعه شود.
۱- این مدرک طبق layout رویزن REV E می باشد.
۲- اندازه ها بر حسب میلیمتر می باشد.
۳- در زیر بیس پلیت به ضخامت ۵۰ mm گروت اجرا می شود .
۴- M قطر پیچها می باشد که بدیهی است قطر سوراخ(ø)۲ میلیمتر بزرگتر از قطر M باشد . (گرید:8.8)
۵- نبشی ها بایستی درصورت لزوم فارسی بر شوند .
۶-سازنده بایستی کلیه آهن آلات و پیچ و مهره و واشر را بر اساس آیین نامه ASTM A123,A153 گالوانیزه گرم نماید.
۷- کلیه اندازه گذاریها بایستی توسط سازنده مجددا کنترل گردد و مشکلات اجرایی احتمالی به اطلاع طراح رسانده شود .
۸- سازنده بایستی یک نمونه از سازه ها را قبل از تولید انبوه و گالوانیزه نمودن جهت بازدید آماده نماید .
۹- در کلیه مقاطع بالزنی و لبه زنی مجاز نمی باشد.
۱۰- مقاطع باید براساس جدول اشتایل باشد.
۱۱-سازه مذکور بر اساس مدرک نقشه ابعادی شماره DS:NSA72.5/3150D طراحی شده است.
۱۲-اتصالات مطابق بند ۱۰-۴-۵ مبحث دهم مقررات ملی ساختمان ویرایش ۱۴۰۱ می باشد.
** تطابق باکس DS/DSE با تجهیز مربوطه به عهده پیمانکار می باشد.

REV	Description.	DATE
C		
B	AS THE LET:233/310	1404.01
A	AS THE LET:13387/310	1403.12
Z	FIRST ISSUE	1403.10

Consultant: MONIRAN
Employer: HORMOZGAN REGIONAL ELECTRIC.CO
Contractor: AZARSKSH ENERGY MOHAM SHARGH

	Name	Date
DRAWN	M.NOORYAN	1404.01
DESIGNED	M.NOSRATI	1404.01
CHECKED	SH.SHOJA	1404.01
APPROVED	M.DANESHPOU	1404.01

Title: DRAWING OF EQUIPMENT STRUCTURE 6SDSE/L-2 (INCOMING)
DWG NO: SIRIK/02/230/63/127

Project: ANAMIS 230/63 KV SUBSTATHON
Project No: -------
Cantract No: ------

Scale:
Size: A3
Sheet: 40
Total Sheet: 44

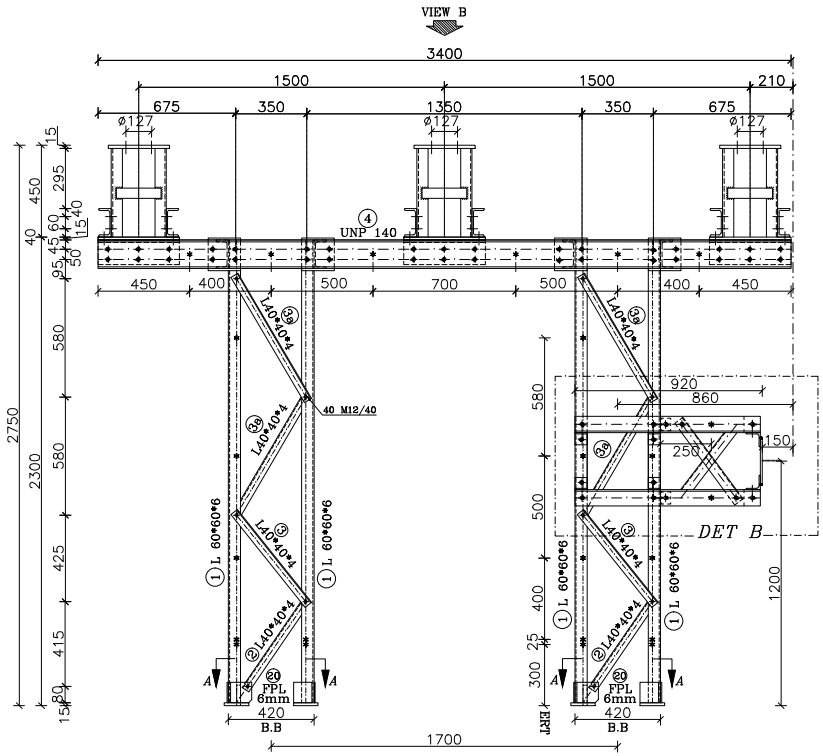

VIEW A
SC:1/25

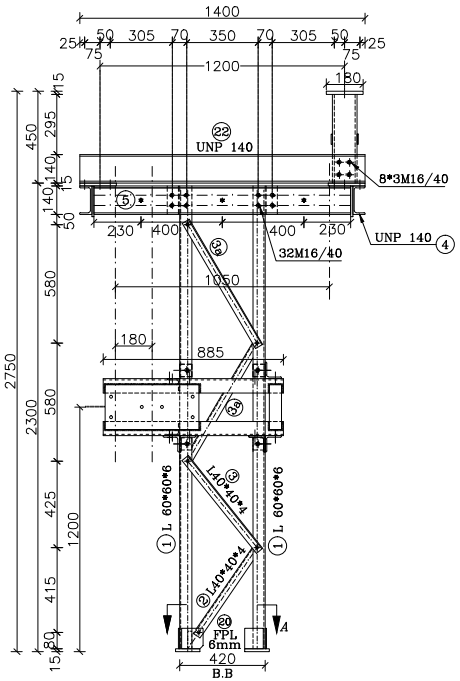

VIEW C
SC:1/25

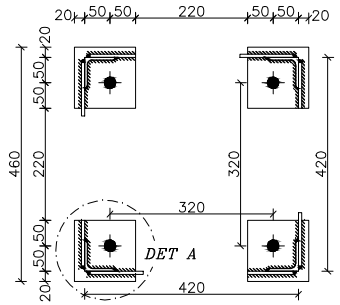

SEC "A-A"
SC:1/10

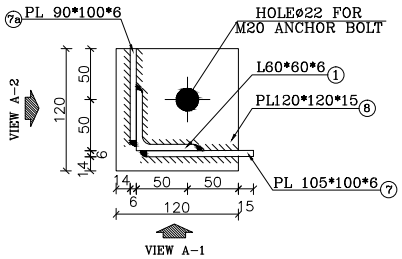

DET "A"
SC:1/5

SUPPORT 6SPI/DS
SC:1/25

1- STEEL: ST-37
2-ALL BOLTS ARE GRADE: (8.8)
3- ø 12 HOLES (○)
ø 13 HOLES (⊖)
ø 14 HOLES (⊕)
ø 15 HOLES (⊙)
ø 18 HOLES (◉)
ø 22 HOLES (●)
ø 24 HOLES (●)
ø 26 HOLES (◉)
ø 30 HOLES (●)
ø 35 HOLES (●)
MECHANISM AXES (⊕)
4- EARTHING HOLES (✱)
(ALL THE HOLES ARE ø12 EXCEPT AS SHOWN)
5- FOR ALL WELDS "D"=6mm EXECEPT AS SHOWN.

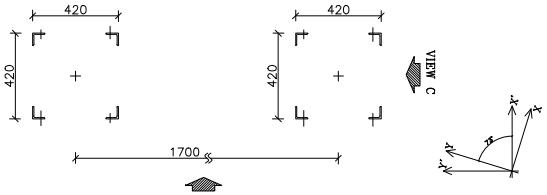

VIEW A
PLAN OF LEGS THAT SHOULD BE PUNCHED FOR EARTHING HOLES

توضیحات

* جهت نصب پایه و قرارگیری صحیح به layout مراجعه شود.
۱- این مدرک طبق layout رویژن REV E می باشد.
۲- اندازه ها بر حسب میلیمتر می باشد.
۳- در زیر بیس پلیت به ضخامت ۵۰ mm گروت اجرا می شود .
۴- M قطر پیچها می باشد که بدیهی است قطر سوراخ(ø)۲ میلیمتر بزرگتر از قطر M باشد . (گرید:8.8)
۵- نبشی ها بایستی درصورت لزوم فارسی بر شوند .
۶-سازنده بایستی کلیه آهن آلات و پیچ و مهره و واشر را بر اساس آیین نامه ASTM A123,A153 گالوانیزه گرم نماید.
۷- کلیه اندازه گذاریها بایستی توسط سازنده مجددا کنترل گردد و مشکلات اجرایی احتمالی به اطلاع طراح رسانده شود .
۸- سازنده بایستی یک نمونه از سازه ها را قبل از تولید انبوه و گالوانیزه نمودن جهت بازدید آماده نماید .
۹- در کلیه مقاطع بالزنی و لبه زنی مجاز نمی باشد.
۱۰- مقاطع باید براساس جدول اشتایل باشد.
۱۱-سازه مذکور بر اساس مدرک نقشه ابعادی شماره DS:NSA72.5/3150D (FIUTURE) طراحی شده است.
۱۲-اتصالات مطابق بند ۱۰-۴-۵ مبحث دهم مقررات ملی ساختمان ویرایش ۱۴۰۱ می باشد.
** تطابق باکس DS/DSE با تجهیز مربوطه به عهده پیمانکار می باشد.

PI:63 KV Silicone Composite Post Insulator

REV	Description.	DATE
C		
B	AS THE LET:233/310	1404.01
A	AS THE LET:13387/310	1403.12
Z	FIRST ISSUE	1403.10

Consultant: MONIRAN

Employer: HORMOZGAN REGIONAL ELECTRIC.CO

Contractor: AZARSKSH ENERGY MOHAM SHARGH

	Name	Date
DRAWN	M.NOORYAN	1404.01
DESIGNED	M.NOSRATI	1404.01
CHECKED	SH.SHOJA	1404.01
APPROVED	M.DANESHPOU	1404.01

Title: DRAWING OF EQUIPMENT STRUCTURE 6SPI/DS

DWG NO: SIRIK/02/230/63/127

Project: ANAMIS 230/63 KV SUBSTATHON

Project No: -------

Cantract No: ------

Scale:

Size: A3

Sheet: 41

Total Sheet: 44

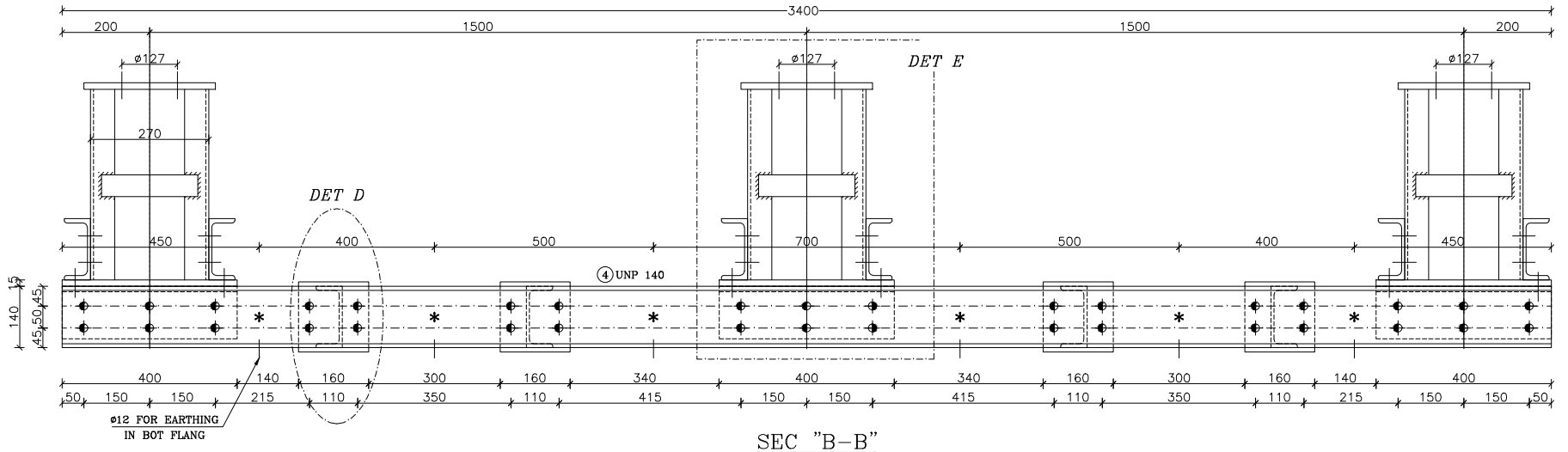

SEC "B–B"
SC:1/10

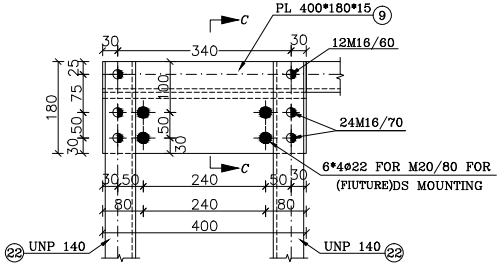

DETAIL "C1"
SC:1/10

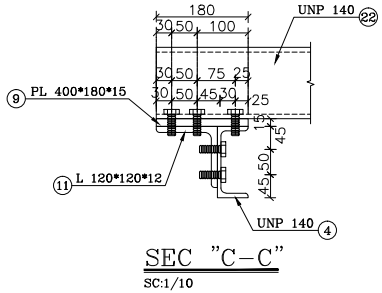

SEC "C–C"
SC:1/10

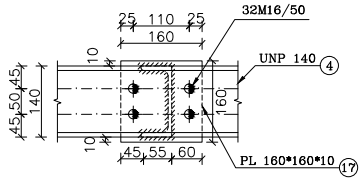

DETAIL "D"
SC:1/10

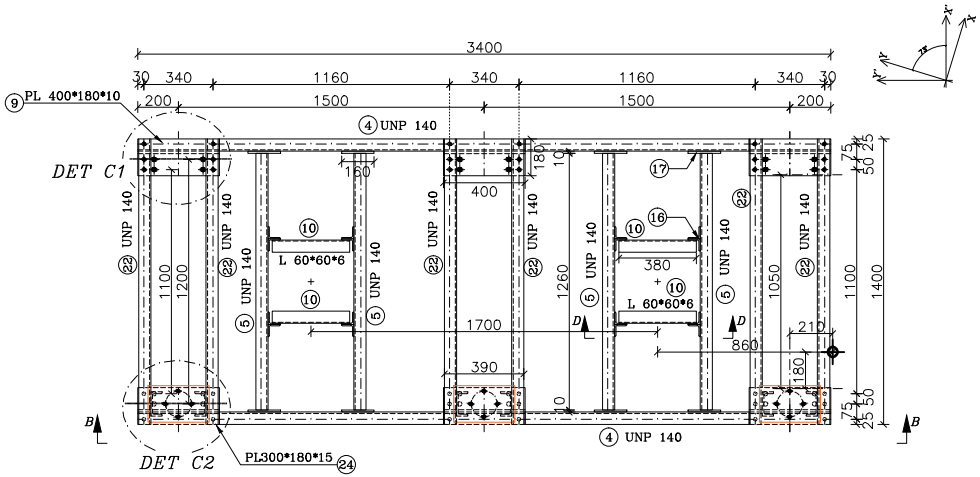

VIEW B
SC:1/25

REV	Description.	DATE
C		
B	AS THE LET:233/310	1404.01
A	AS THE LET:13387/310	1403.12
Z	FIRST ISSUE	1403.10

Consultant: MONIRAN

Employer: HORMOZGAN REGIONAL ELECTRIC.CO

Contractor: AZARSKSH ENERGY MOHAM SHARGH

	Name	Date
DRAWN	M.NOORYAN	1404.01
DESIGNED	M.NOSRATI	1404.01
CHECKED	SH.SHOJA	1404.01
APPROVED	M.DANESHPOU	1404.01

Title: DRAWING OF EQUIPMENT STRUCTURE 6SPI/DS

DWG NO: SIRIK/02/230/63/127

Project: ANAMIS 230/63 KV SUBSTATHON

Project No: -------

Cantract No: ------

Scale:

Size: A3

Sheet: 42

Total Sheet: 44

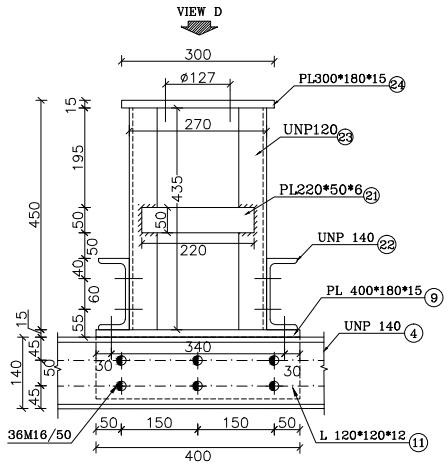

DETAIL "E"
SC:1/10

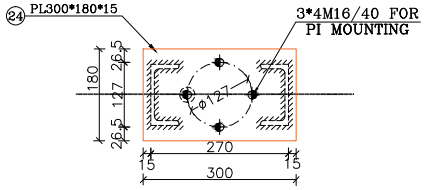

VIEW "D"
SC:1/10

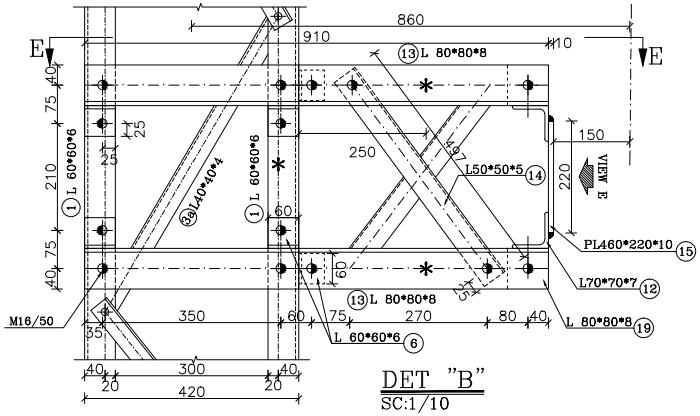

DET "B"
SC:1/10

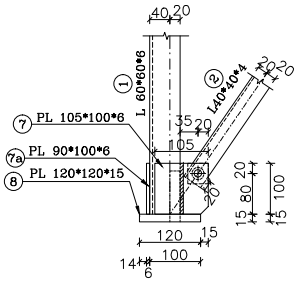

VIEW A–1
SC:1/10

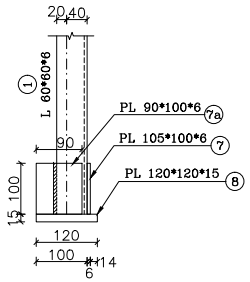

VIEW A–2
SC:1/10

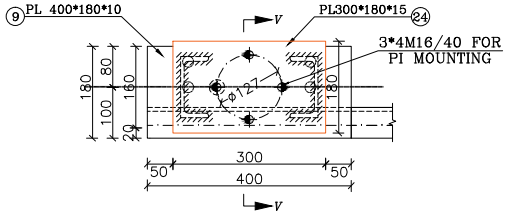

DETAIL "C2"
SC:1/10

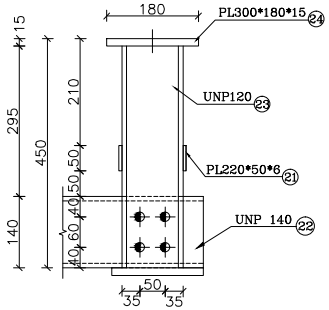

SEC "V–V"
SC:1/10

توضیحات

* جهت نصب پایه و قرارگیری صحیح به layout مراجعه شود.
۱- این مدرک طبق layout رویژن REV E می باشد.
۲- اندازه ها بر حسب میلیمتر می باشد.
۳- در زیر بیس پلیت به ضخامت ۵۰ mm گروت اجرا می شود .
۴- M قطر پیچها می باشد که بدیهی است قطر سوراخ(ø)۲ میلیمتر بزرگتر از قطر M باشد . (گرید:8.8)
۵- نبشی ها بایستی درصورت لزوم فارسی بر شوند .
۶-سازنده بایستی کلیه آهن آلات و پیچ و مهره و واشر را بر اساس آیین نامه ASTM A123,A153 گالوانیزه گرم نماید.
۷- کلیه اندازه گذاریها بایستی توسط سازنده مجددا کنترل گردد و مشکلات اجرایی احتمالی به اطلاع طراح رسانده شود .
۸- سازنده بایستی یک نمونه از سازه ها را قبل از تولید انبوه و گالوانیزه نمودن جهت بازدید آماده نماید .
۹- در کلیه مقاطع بالزنی و لبه زنی مجاز نمی باشد.
۱۰- مقاطع باید براساس جدول اشتایل باشد.
۱۱-سازه مذکور بر اساس مدرک نقشه ابعادی شماره PI:63 KV Silicone Composite Post Insulator DS:NSA72.5/3150D(FIUTURE) طراحی شده است.
۱۲-اتصالات مطابق بند ۱۰-۴-۵ مبحث دهم مقررات ملی ساختمان ویرایش ۱۴۰۱ می باشد.
** تطابق باکس DS/DSE با تجهیز مربوطه به عهده پیمانکار می باشد.

REV	Description.	DATE
C		
B	AS THE LET:233/310	1404.01
A	AS THE LET:13387/310	1403.12
Z	FIRST ISSUE	1403.10

Consultant: MONIRAN

Employer: HORMOZGAN REGIONAL ELECTRIC.CO

Contractor: AZARSKSH ENERGY MOHAM SHARGH

	Name	Date
DRAWN	M.NOORYAN	1404.01
DESIGNED	M.NOSRATI	1404.01
CHECKED	SH.SHOJA	1404.01
APPROVED	M.DANESHPOU	1404.01

Title: DRAWING OF EQUIPMENT STRUCTURE 6SPI/DS

DWG NO: SIRIK/02/230/63/127

Project: ANAMIS 230/63 KV SUBSTATHON

Project No: -------

Cantract No: ------

Scale:

Size: A3

Sheet: 43

Total Sheet: 44

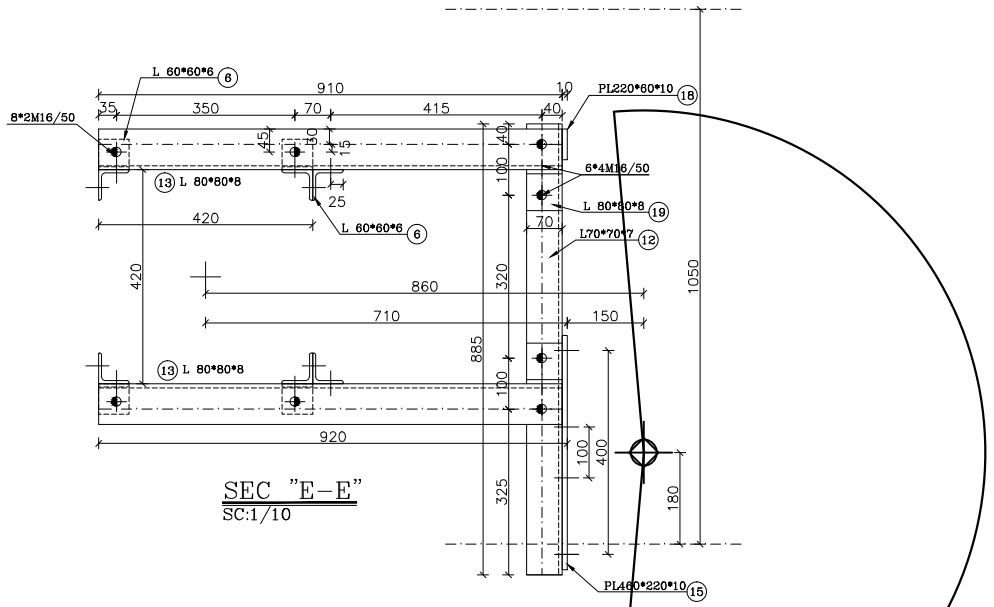

SEC "E–E"
SC:1/10

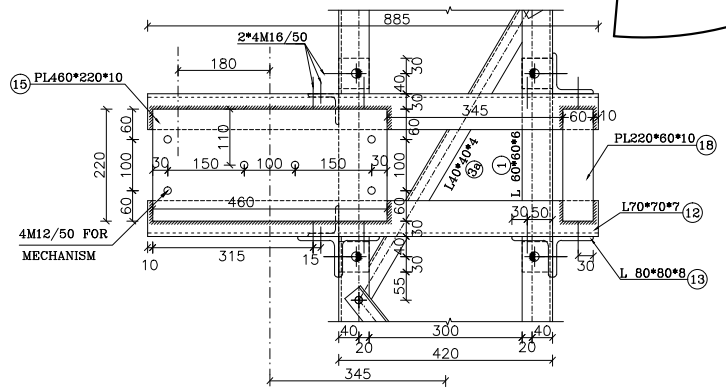

VIEW "E"
SC:1/10

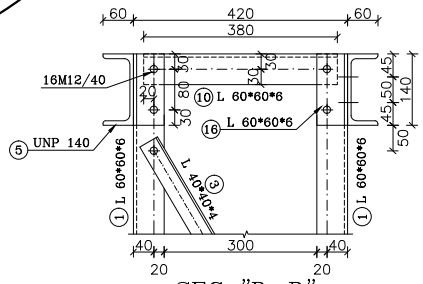

SEC "D–D"
SC:1/10

BOLT LIST STRACTURE			
SIZE	QUANTITY	SET	TOTAL
M12/40	56	1	56
M16/40	56	1	56
M16/50	152	1	152
M16/60	12	1	12
M16/70	24	1	24
BOLT LIST EQUIPMENT			
M16/40	12	1	12
M20/80	21	1	21
M12/50	6	1	6

LISTOFFER STRUCTURE

POS	SIZE (mm)	Length (m)	QTY PCS	Weight(kg) kg/m	Piece	Total
1	L 60*60*6	2.270	8	5.42	12.30	98.43
2	L 40*40*4	0.543	8	2.42	1.31	10.51
3	L 40*40*4	0.584	8	2.42	1.41	11.31
3a	L 40*40*4	0.712	16	2.42	1.72	27.57
4	UNP 140	3.400	2	16.00	54.40	108.80
5	UNP 140	1.260	4	16.00	20.16	80.64
6	L 60*60*6	0.060	12	5.42	0.33	3.90
7	PL: 105*100*6	------	8	------	0.495	3.956
7a	PL: 90*100*6	------	8	------	0.424	3.391
8	PL: 120*120*15	------	8	------	1.696	13.565
9	PL: 400*180*15	------	6	------	8.478	50.868
10	L 60*60*6	0.380	4	5.42	2.06	8.24
11	L 120x120x12	0.400	6	21.60	8.64	51.84
12	L 70*70*7	0.885	2	7.38	6.53	13.06
13	L 80*80*8	0.910	4	9.66	8.79	35.16
14	L 50*50*5	0.497	2	3.77	1.87	3.75
15	PL: 460*220*10	------	1	------	7.944	7.944
16	L 60*60*6	0.140	8	5.42	0.76	6.07
17	PL: 160*160*10	------	8	------	2.010	16.077
18	PL:60*220*10	------	1	------	10.362	10.362
19	L 80*80*8	0.070	4	9.66	0.68	2.70
20	FPL:40*40*6	------	8	------	0.075	0.603
21	PL:220*50*6	------	6	------	0.518	3.109
22	UNP 140	1.400	6	16.00	22.40	134.40
23	UNP 120	0.435	6	13.40	5.83	34.97
24	PL:300*180*15	------	3	------	6.359	19.076
ST-37-2(DIN 17100)		Total Weight/For Structure			760.31	
SET SITE		1				
HOT DIP GALVANIZED		Total Weight/For project			760.31	

این جدول فهرست مصالح و آهن آلات بوده و جهت اجرایی ندارد و طولها می بایست مجددا" توسط سازنده کنترل شود.

توضیحات

* جهت نصب پایه و قرارگیری صحیح به layout مراجعه شود.
۱- این مدرک طبق layout رویژن REV E می باشد.
۲- اندازه ها بر حسب میلیمتر می باشد.
۳- در زیر بیس پلیت به ضخامت ۵۰ mm گروت اجرا می شود .
۴- M قطر پیچها می باشد که بدیهی است قطر سوراخ(ø)۲ میلیمتر بزرگتر از قطر M باشد . (گرید:8.8)
۵- نبشی ها بایستی درصورت لزوم فارسی بر شوند .
۶-سازنده بایستی کلیه آهن آلات و پیچ و مهره و واشر را بر اساس آیین نامه ASTM A123,A153 گالوانیزه گرم نماید.
۷- کلیه اندازه گذاریها بایستی توسط سازنده مجددا کنترل گردد و مشکلات اجرایی احتمالی به اطلاع طراح رسانده شود .
۸- سازنده بایستی یک نمونه از سازه ها را قبل از تولید انبوه و گالوانیزه نمودن جهت بازدید آماده نماید .
۹- در کلیه مقاطع بالزنی و لبه زنی مجاز نمی باشد.
۱۰- مقاطع باید براساس جدول اشتایل باشد.
۱۱-سازه مذکور بر اساس مدرک نقشه ابعادی شماره PI:63 KV Silicone Composite Post Insulator DS:NSA72.5/3150D(FIUTURE) طراحی شده است.
۱۲-اتصالات مطابق بند ۱۰-۴-۵ مبحث دهم مقررات ملی ساختمان ویرایش ۱۴۰۱ می باشد.
** تطابق باکس DS/DSE با تجهیز مربوطه به عهده پیمانکار می باشد.

REV	Description.	DATE
C		
B	AS THE LET:233/310	1404.01
A	AS THE LET:13387/310	1403.12
Z	FIRST ISSUE	1403.10

Consultant: MONIRAN
Employer: HORMOZGAN REGIONAL ELECTRIC.CO
Contractor: AZARSKSH ENERGY MOHAM SHARGH

	Name	Date
DRAWN	M.NOORYAN	1404.01
DESIGNED	M.NOSRATI	1404.01
CHECKED	SH.SHOJA	1404.01
APPROVED	M.DANESHPOU	1404.01

Title: DRAWING OF EQUIPMENT STRUCTURE 6SPI/DS
DWG NO: SIRIK/02/230/63/127

Project: ANAMIS 230/63 KV SUBSTATHON
Project No: -------
Cantract No: ------

Scale:
Size: A3
Sheet: 44
Total Sheet: 44